Manual de instalare și exploatare

Instalație de aer condiționat sistem VRV

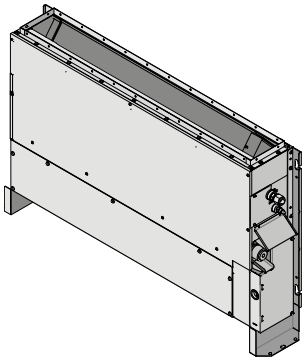

FXNA20A2VEB
FXNA25A2VEB
FXNA32A2VEB
FXNA40A2VEB
FXNA50A2VEB
FXNA63A2VEB

Manual de instalare și exploatare
Instalație de aer condiționat sistem VRV

română

EU – Safety declaration of conformity
EU – Sicherheits-Konformitätserklärung
UE – Déclaration de conformité de sécurité
EU – Conformiteitsverklaring veiligheid
UE – Declaración de conformidad sobre seguridad
UE – Dichiarazione di conformità in materia di sicurezza
EE – Δήλωση συμμόρφωσης για την ασφάλεια
UE – Declaração de conformidade relativa à segurança
EC – Заявление о соответствии требованиям по безопасности
EU – Sikkerheds-overensstemmelseserklæring
EU – Konformitetsdeklaration för säkerhet
EU – Samsvarserklæring for sikkerhet
EU – Turvallisuuden vaatimustenmukaisuusvakuutus
EU – Bezpečnostní prohlášení o shodě
EU – Izjava o sukladnosti za sigurnost
EU – Biztonsági megfelelőségi nyilatkozat
UE – Deklaracja zgodności z wymogami bezpieczeństwa
UE – Declarație de conformitate de siguranță
EU – Varnostna izjava o skladnosti
EÜ – Ohutuse vastavusdeklaratsioon
EC – Декларация за съответствие за безопасност
EC – Декларация за съответствие за безопасност
ES – Drošības atbilstības deklarācija
EÚ – Vyhlásenie o zhode Bezpečnosť
AB – Güvenlik uygunluk beyanı

Daikin Industries Czech Republic s.r.o.

01 (GB) declares under its sole responsibility that the products to which this declaration relates:
02 (D) erklärt in alleinige Verantwortung, dass die Produkte, auf die sich diese Erklärung bezieht:
03 (F) déclare sous sa seule responsabilité que les produits visés par la présente déclaration:
04 (NL) verklaart hierbij op eigen verantwoordelijkheid dat de producten waarop deze verklaring betrekking heeft:
05 (E) declara bajo su única responsabilidad que los productos a los que hace referencia esta declaración:
06 (I) dichiara sotto la propria responsabilità che i prodotti a cui è riferita questa dichiarazione:
07 (GR) δηλώνει βάσει της αποκλειστικής της ευθύνης ότι τα προϊόντα στα οποία αναφέρεται η παρούσα δήλωση:
08 (P) declara sob sua exclusiva responsabilidade que os produtos a que esta declaração se refere:
09 (RUS) заявляет, исключительно под свою ответственность, что продукция, к которой относится настоящее заявление:
10 (DK) erklærer som eneansvarlig, at produkterne, som er omfattet af denne erklæring:
11 (S) deklarerar i egenskap av huvudansvarig, att produkterna som berörs av denna deklaration innebär att:
12 (N) erklærer et fullstendig ansvar for at produktene som er underlagt denne erklæringen:
13 (FIN) ilmoittaa yksinomaan omalla vastuullaan, että tämän ilmoituksen tarkoittamat tuotteet:
14 (CZ) prohlašuje na svou plnou odpovědnost, že výrobky, ke kterým se toto prohlášení vztahuje:
15 (HR) izjavljuje pod isključivo vlastitom odgovornošću da su proizvodi na koje se ova izjava odnosi:
16 (H) teljes felelőssége tudatában kijelenti, hogy a termékek, melyekre e nyilatkozat vonatkozik:
17 (PL) deklaruje na własną wyłączną odpowiedzialność, że produkty, których ta deklaracja dotyczy:
18 (RO) declară pe proprie răspundere că produsele la care se referă această declarație:
19 (SLO) z vso odgovornostjo izjavlja, da so izdelki, na katere se izjava nanaša:
20 (EST) kinnitab oma vastutusel, et tooted, mille kohta käesolev deklaratsioon kehtib:
21 (BG) декларира на своя отговорност, че продуктите, за които се отнася тази декларация:
22 (LT) savo išskirtine atsakomybe pareiškia, kad gaminiai, kuriems ši deklaracija taikoma:
23 (LV) ar pilnu atbildību apliecina, ka izstrādājumi, uz kuru attiecas šī deklarācija:
24 (SK) vyhlasuje na vlastnú zodpovednosť, že výrobky, na ktoré sa vzťahuje toto vyhlásenie:
25 (TR) tek sorumluluğu kendisine ait olmak üzere, bu beyanın ilgili olduğu ürünlerin:

FXNA20A2VEB, FXNA25A2VEB, FXNA32A2VEB, FXNA40A2VEB, FXNA50A2VEB, FXNA63A2VEB,

01 are in conformity with the following directive(s) or regulation(s), provided that the products are used in accordance with our instructions:
02 folgender/n Richtlinie/n oder Vorschrift/en entsprechen, vorausgesetzt, dass diese gemäß unseren Instruktionen verwendet werden:
03 sont conformes à la/aux directive(s) ou règlement(s) suivant(s), à condition que les produits soient utilisés conformément à nos instructions:
04 in overeenstemming zijn met de volgende richtlijn(en) of verordening(en), op voorwaarde dat de producten worden gebruikt overeenkomstig onze instructies:
05 están en conformidad con la(s) siguiente(s) directiva(s) o reglamento(s), siempre que se utilicen de acuerdo con nuestras instrucciones:
06 sono conformi alle direttive o ai regolamenti seguenti, a patto che i prodotti vengano usati in conformità alle nostre istruzioni:
07 συμμορφώνονται με την(ις) ακόλουθη(ες) οδηγία(ες) ή κανονισμό(ούς), υπό την προϋπόθεση ότι τα προϊόντα χρησιμοποιούνται σύμφωνα με τις οδηγίες μας:
08 estão em conformidade com a(s) seguinte(s) diretiva(s) ou regulamento(s), desde que os produtos sejam utilizados de acordo com as nossas instruções:
09 отвечает требованиям упомянутых ниже директив или нормативных документов при условии эксплуатации данной продукции в соответствии с нашими инструкциями:
10 overholder bestemmelserne i følgende direktiv(er) eller bestemmelse(r), forudsat at produkterne anvendes i overensstemmelse med vores instruktioner:
11 uppfyller följande direktiv eller föreskrift(er), under förutsättning att produkterna används i enlighet med våra instruktioner:
12 er i overensstemmelse med følgende direktiv(er) eller forskrift(er), forutsatt at produktene brukes i henhold til våre instruksjoner:
13 ovat seuraavien direktiivien tai asetusten mukaisia, edellyttäen että tuotteita käytetään ohjeidemme mukaisesti:
14 jsou ve shodě s následujícími směrnicemi nebo předpisy za předpokladu, že tyto výrobky jsou používány v souladu s našimi pokyny:
15 u skladu sa sljedećom direktivom(ma) ili odredbom(a), uz uvjet da se proizvodi koriste sukladno našim uputama:
16 megfelelnek az alábbi irányelv(ek)nek vagy egyéb szabályozás(ok)nak, ha a termékeket előírás szerint használják:
17 spełniają wymogi następujących dyrektyw lub rozporządzeń, pod warunkiem że produkty używane są zgodnie z naszymi instrukcjami:
18 sunt în conformitate cu următoarele directive sau regulamente, cu condiția ca produsele să fie utilizate în conformitate cu instrucțiunile noastre:
19 v skladu z naslednjo direktivo(-ami) ali predpisom(-i) pod pogojem, da se izdelki uporabljajo v skladu z našimi navodili:
20 vastavad järgmise (järgmiste) direktiivi(de) ja määruse (määruste) nõuetele, tingimusel, et neid kasutatakse vastavuses meie juhistele:
21 са в съответствие със следната директива(и) или регламент(и), при условие че продуктите се използват в съответствие с нашите инструкции:
22 atitinka toliau nurodytas direktyvas arba reglamentus, su sąlyga, kad gaminiai bus eksploatuojami laikantis mūsų instrukcijų:
23 atbilst šādām direktīvām vai regulām, ja vien šie izstrādājumi tiek lietoti saskaņā ar mūsu instrukcijām:
24 sú v zhode s nasledujúcou(imi) smernicou(ami) alebo predpisom(mi) za predpokladu, že sa výrobky používajú v zhode s našimi pokynmi:
25 talimatlarımız doğrultusunda kullanılması koşuluyla aşağıdaki direktife/direktiflere veya yönetmeliğe/yönetmeliklere uygun olduğunu beyan eder:

Machinery 2006/42/EC**
Electromagnetic Compatibility 2014/30/EU*

01 as amended,
02 in der jeweils gültigen Fassung,
03 telles que modifiées,
04 zoals gewijzigd,
05 en su forma enmendada,
06 e successive modifiche,
07 όπως έχουν τροποποιηθεί,
08 conforme emendado,
09 в действующей редакции,
10 som tilføjet,
11 med tillägg,
12 med foretatte endringer,
13 sellaisina kuin ne ovat muutettuina,
14 v platném znění,
15 kako je izmijenjeno amandmanima,
16 és módosításaik rendelkezéseit,
17 z późniejszymi zmianami,
18 cu amendamentele respective,
19 kakor je bilo spremenjeno,
20 koos muudatustega,
21 с техните изменения,
22 ir jos tolesnes redakcijas,
23 ar grozījumiem,
24 v poslednom platnom vydaní,
25 değiştirildiği şekliyle,

01 following the provisions of:
02 gemäß den Bestimmungen in:
03 conformément aux dispositions de:
04 volgens de bepalingen van:
05 siguiendo las disposiciones de:
06 secondo le disposizioni di:
07 σύμφωνα με τις προβλέψεις των:
08 seguindo as disposições de:
09 в соответствии с положениями:
10 under iagttagelse af:
11 enligt bestämmelserna för:
12 i henhold til bestemmelsene i:
13 noudattaen säännöksiä:
14 za dodržení ustanovení:
15 prema odredbama:
16 követi a(z):
17 zgodnie z postanowieniami:
18 urmând prevederile:
19 v skladu z določbami:
20 vastavalt nõuetele:
21 следвайки клаузите на:
22 vadovaujantis šio dokumento nuostatomis:
23 atbilstoši šādu standartu prasībām:
24 nasledovnými ustanoveniami:
25 şu standartların hükümlerine:

EN 60335-2-40,

01 Note* as set out in **<A>** and judged positively by **<B>** according to the **Certificate <C>**.
02 Hinweis* wie in **<A>** aufgeführt und von **<B>** positiv beurteilt gemäß **Zertifikat <C>**.
03 Remarque* telles que définies dans **<A>** et évaluées positivement par **<B>** conformément au **Certificat <C>**.
04 Bemerk* zoals uiteengezet in **<A>** en positief beoordeeld door **<B>** overeenkomstig het **Certificaat <C>**.
05 Nota* tal como se establece en **<A>** y valorado positivamente por **<B>** de acuerdo con el **Certificado <C>**.
06 Nota* come delineato in **<A>** e giudicato positivamente da **<B>** ai sensi del **Certificato <C>**.
07 Σημείωση* όπως ορίζεται στο **<A>** και κρίνεται θετικά από τον **<B>** σύμφωνα με το **Πιστοποιητικό <C>**.
08 Nota* conforme estabelecido em **<A>** e avaliado positivamente por **<B>** de acordo com o **Certificado <C>**.
09 Примечание* как указано в **<A>** и подтверждено **<B>** согласно Свидетельству **<C>**.
10 Bemærk* Som anført i **<A>** og positivt vurderet af **<B>** i henhold til **Certifikat <C>**.
11 Information* som anges i **<A>** och godkänts av **<B>** enligt **Certifikat <C>**.
12 Merk* som det fremkommer i **<A>** og vurdert positivt av **<B>** i henhold til **Sertifikatet <C>**.
13 Huom* sellaisina kuin ne on esitetty asiakirjassa **<A>** ja jotka **<B>** on hyväksynyt **Sertifikaatin <C>** mukaisesti.
14 Poznámka* jak bylo uvedeno v **<A>** a pozitivně zjištěno **<B>** v souladu **s Osvědčením <C>**.
15 Napomena* kako je izloženo u **<A>** i pozitivno ocijenjeno od **<B>** prema **Certifikatu <C>**.
16 Megjegyzés* a(z) **<A>** alapján, a(z) **<B>** igazolta a megfelelést, a(z) **<C> tanúsítvány** szerint.
17 Uwaga* zgodnie z dokumentacją **<A>**, pozytywną opinią **<B>** i **Świadectwem <C>**.
18 Notă* așa cum se prevede în **<A>** și apreciat pozitiv de **<B>** conform **Certificatului <C>**.
19 Opomba* Kot je določeno v **<A>** in je prejelo pozitivno oceno **<B>** v skladu s **Certifikatom <C>**.
20 Märkus* Mis on sätestatud dokumendis **<A>** ja hinnatud vastuvõetuks dokumendis **<B>**, vastavalt **Sertifikaadile <C>**.
21 Забележка* както е изложено в **<A>** и оценено положително от **<B>** съгласно **Сертификата <C>**.
22 Pastaba* kaip nurodyta **<A>** ir teigiamai nuspręsta pagal **<B>**, vadovaujantis **Sertifikatu <C>**.
23 Piezīmes* kā norādīts **<A>** un pozitīvi novērtēts **<B>** saskaņā ar **Sertifikātu <C>**.
24 Poznámka* ako bolo stanovené v **<A>** a kladne posúdené **<B>** podľa **Osvedčenia <C>**.
25 Not* **<A>**'de belirtildiği ve **<C> Sertifikasına** göre **<B>** tarafından olumlu görüş bildirildiği üzere.

<A>	**DAIKIN.TCF.024J10/11-2024**
<B>	**TÜV (NB0197)**
<C>	**60127477**

01** DICz*** is authorised to compile the Technical Construction File.
02** DICz*** hat die Berechtigung die Technische Konstruktionsakte zusammenzustellen.
03** DICz*** est autorisé à compiler le Dossier de Construction Technique.
04** DICz*** is bevoegd om het Technisch Constructiedossier samen te stellen.
05** DICz*** está autorizado a compilar el Archivo de Construcción Técnica.
06** DICz*** è autorizzata a redigere il File Tecnico di Costruzione.
07** Η DICz*** είναι εξουσιοδοτημένη να συντάξει τον Τεχνικό φάκελο κατασκευής.
08** A DICz*** está autorizada a compilar a documentação técnica de fabrico.
09** Компания DICz*** уполномочена составить Комплект технической документации.
10** DICz*** er autoriseret til at udarbejde de tekniske konstruktionsdata.
11** DICz*** är bemyndigade att sammanställa den tekniska konstruktionsfilen.
12** DICz*** har tillatelse til å kompilere den Tekniske konstruksjonsfilen.
13** DICz*** on valtuutettu laatimaan Teknisen asiakirjan.
14** Společnost DICz*** má oprávnění ke kompilaci souboru technické konstrukce.
15** DICz*** je ovlašten za izradu Datoteke o tehničkoj konstrukciji.
16** A DICz*** jogosult a műszaki konstrukciós dokumentáció összeállítására.
17** DICz*** ma upoważnienie do zbierania i opracowywania dokumentacji konstrukcyjnej.
18** DICz*** este autorizat să compileze Dosarul tehnic de construcţie.
19** DICz*** je pooblaščen za sestavo datoteke s tehnično mapo.
20** DICz*** on volitatud koostama tehnilist dokumentatsiooni.
21** DICz*** е оторизирана да състави Акта за техническа конструкция.
22** DICz*** yra įgaliota sudaryti šį techninės konstrukcijos failą.
23** DICz*** ir autorizēts sastādīt tehnisko dokumentāciju.
24** Spoločnosť DICz*** je oprávnená vytvoriť súbor technickej konštrukcie.
25** DICz*** Teknik Yapı Dosyasını derlemeye yetkilidir.

***DICz = Daikin Industries Czech Republic s.r.o.

DAIKIN

Minoru Shoji
Managing Director
Pilsen, 2nd of December 2024

DAIKIN INDUSTRIES CZECH REPUBLIC s.r.o.
U Nové Hospody 1155/1, 301 00 Plzeň Skvrňany, Czech Republic

4P687305-37P

Cuprins

1 Despre documentație 3
1.1 Despre acest document 3
2 Instrucțiuni specifice de tehnica securității pentru instalator 4
2.1 Instrucțiuni pentru echipamentele care utilizează agent frigorific R32 5
2.1.1 Cerințele spațiului de instalare 6

Pentru utilizator 6

3 Instrucțiuni de tehnica securității pentru utilizator 6
3.1 Elemente generale 6
3.2 Instrucțiuni pentru exploatarea în siguranță 7
4 Despre sistem 9
4.1 Configurația sistemului 10
5 Interfața utilizatorului 10
6 Funcționare 10
6.1 Interval de funcționare 10
6.2 Despre modurile de funcționare 10
6.2.1 Modurile de funcționare de bază 10
6.2.2 Modurile speciale de încălzire 11
6.3 Pentru a exploata sistemul 11
7 Întreținere și service 11
7.1 Precauții pentru întreținere și service 11
7.2 Curățarea filtrului de aer și a orificiului de evacuare a aerului 11
7.2.1 Pentru a curăța filtrul de aer 11
7.2.2 Pentru a curăța orificiul de evacuare a aerului 12
7.3 Despre agentul frigorific 12
7.3.1 Despre senzorul de scurgere de agent frigorific 12
8 Depanare 13
9 Reamplasarea 13
10 Dezafectare 13

Pentru instalator 14

11 Despre cutie 14
11.1 Unitate interioară 14
11.1.1 Pentru a scoate accesoriile din unitatea interioară 14
12 Instalarea unității 14
12.1 Pregătirea locului de instalare 14
12.1.1 Cerințele locului de instalare pentru unitatea interioară 14
12.2 Montarea unității interioare 15
12.2.1 Instrucțiuni pentru instalarea unității interioare 15
12.2.2 Instrucțiuni la instalarea tubulaturii 17
12.2.3 Instrucțiuni pentru instalarea tubulaturii de evacuare 18
13 Instalarea tubulaturii 19
13.1 Pregătirea tubulaturii de agent frigorific 19
13.1.1 Cerințele tubulaturii de agent frigorific 19
13.1.2 Izolarea tubulaturii de agent frigorific 19
13.2 Racordarea tubulaturii de agent frigorific 19
13.2.1 Pentru a conecta tubulatura agentului frigorific la unitatea interioară 19
14 Instalația electrică 20
14.1 Specificațiile componentelor standard de cablaj 20
14.2 Pentru a conecta cablajul electric la unitatea interioară 20
15 Dare în exploatare 21
15.1 Lista de verificare înainte de darea în exploatare 21
15.2 Efectuarea probei de funcționare 22
16 Configurare 22
16.1 Reglaj local 22
17 Date tehnice 23
17.1 Schema de conexiuni 23
17.1.1 Legenda schemei de conexiuni unificate 23

1 Despre documentație

1.1 Despre acest document

AVERTIZARE

Asigurați-vă ca instalarea, service-ul, întreținerea, reparațiile și materialele aplicate să respecte instrucțiunile de la Daikin (incluzând toate documentele listate în "Setul de documentație") și, în plus, să se conformeze cu legislația în vigoare, și să fie executate numai de persoane calificate. În Europa și în zonele în care se aplică standardele IEC, standardul aplicabil este EN/IEC 60335-2-40.

Publicul țintă

Instalatori autorizați + utilizatorii finali

INFORMAȚIE

Acest aparat este destinat utilizării de către utilizatori instruiți sau experți în magazine, în industria ușoară sau în ferme sau utilizării în scop comercial de către persoane nespecializate.

Setul de documentație

Acest document face parte dintr-un set de documentație. Setul complet este format din:

- **Măsuri generale de protecție:**
  - Instrucțiuni de tehnica securității care trebuie citite înainte de instalare
  - Format: Hârtie (în cutia unității interioare)
- **Manual de instalare și exploatare al unității interioare:**
  - Instrucțiuni de instalare și exploatare
  - Format: Hârtie (în cutia unității interioare)
- **Ghid de referință pentru instalator și utilizator:**
  - Pregătirea instalării, bune practici, date de referință,…
  - Instrucțiuni detaliate pas cu pas și informații de fond pentru utilizare de bază și avansată
  - Format: fișiere digitale la adresa https://www.daikin.eu. Folosiți funcția de căutare pentru a găsi modelul dvs.

Cea mai recentă revizuire a documentației furnizate este publicată pe site-ul web Daikin regional și este disponibilă prin distribuitor.

Scanați codul QR de mai jos pentru a găsi setul complet de documentație și informații suplimentare despre produsul dvs. pe site-ul web Daikin.

FXNA-A

Instrucțiunile originale sunt scrise în engleză. Toate celelalte limbi sunt traducerile instrucțiunilor originale.

Date tehnice

- Un **subset** al celor mai recente date tehnice este disponibil pe pagina web Daikin regională (accesibilă publicului).
- **Setul complet** al celor mai recente date tehnice este disponibil la Daikin Business Portal (se cere autentificare).

2 Instrucțiuni specifice de tehnica securității pentru instalator

Respectați întotdeauna următoarele instrucțiuni și reglementări de tehnica securității.

General

AVERTIZARE

Asigurați-vă ca instalarea, service-ul, întreținerea, reparațiile și materialele aplicate să respecte instrucțiunile de la Daikin (incluzând toate documentele listate în "Setul de documentație") și, în plus, să se conformeze cu legislația în vigoare, și să fie executate numai de persoane calificate. În Europa și în zonele în care se aplică standardele IEC, standardul aplicabil este EN/IEC 60335-2-40.

Instalarea unității (vezi "12 Instalarea unității" [▶ 14])

Pentru cerințe suplimentare ale locului de instalare, citiți și "2.1 Instrucțiuni pentru echipamentele care utilizează agent frigorific R32" [▶ 5].

AVERTIZARE

Aparatul trebuie depozitat într-o încăpere fără surse de aprindere cu funcționare continuă (de exemplu: flacără deschisă, aparat cu gaz în funcțiune sau încălzitor electric în funcțiune).

ATENȚIE

Aparat NEACCESIBIL publicului, instalați-l într-un asigurat, protejat împotriva accesului ușor.

Această unitate, interioară și exterioară, este destinată instalării într-un mediu comercial sau al industriei ușoare.

AVERTIZARE

Feriți de blocaje toate orificiile de ventilare necesare.

Instalarea conductei (vezi "12.2.2 Instrucțiuni la instalarea tubulaturii" [▶ 17])

AVERTIZARE

NU instalați surse de aprindere funcționale (de exemplu: flăcări deschise, un aparat cu gaz funcțional sau un încălzitor electric funcțional) în sistemul de conducte.

ATENȚIE

- Asigurați-vă că instalarea conductei NU depășește intervalul de setare a presiunii statice exterioare pentru unitate. Consultați fișa de date tehnice a modelului dvs. pentru intervalul de setare.
- Aveți grijă să instalați burlanul de pânză astfel încât vibrațiile să NU fie transmise la conductă sau la tavan. Utilizați un material fonoabsorbant (material de izolație) pentru căptușeala burlanului și aplicați cauciuc pentru izolarea vibrației șuruburilor de susținere.
- Când sudați, aveți grijă să NU stropiți pe tava de evacuare sau pe filtrul de aer.
- Dacă conducta de metal trece printr-o riglă metalică, o bandă de sârmă, sau o placa metalică a unei structuri din lemn, izolați electric conducta de perete.
- Instalați grila orificiului de evacuare într-o poziție în care fluxul de aer să nu intre în contact direct cu oamenii.
- NU utilizați ventilatoare auxiliare în conductă. Utilizați funcția pentru a regla automat setarea turației ventilatorului (vezi "16 Configurare" [▶ 22]).

Instalarea tubulaturii de agent frigorific (vezi "13 Instalarea tubulaturii" [▶ 19])

ATENȚIE

Tubulatura trebuie instalată conform instrucțiunilor din "13 Instalarea tubulaturii" [▶ 19]. Se pot utiliza numai îmbinări mecanice (de ex., racorduri cu lipire+mandrinate) care se conformează celei mai recente versiuni ISO14903.

ATENȚIE

- Când conectoarele **mecanice** sunt reutilizate în interior, reînnoiți piese de etanșare.
- Când**racordurile mandrinate** sunt reutilizate în interior, refaceți piesa mandrinată.

ATENȚIE

Instalați tubulatura sau componentele de agent frigorific într-o poziție în care este puțin probabil să fie expuse la substanțe care ar putea coroda componentele care conțin agent frigorific, exceptând cazul în care componentele sunt construite din materiale inerent rezistente la coroziune sau protejate adecvat față de coroziune.

Instalația electrică (vezi "14 Instalația electrică" [▶ 20])

AVERTIZARE

Utilizați ÎNTOTDEAUNA cablu multifilar pentru cablurile de alimentare.

AVERTIZARE

- Întreaga cablare TREBUIE executată de un electrician autorizat și TREBUIE să se conformeze reglementărilor naționale pentru cablări.
- Efectuați conexiunile electrice la cablajul fix.
- Toate componentele procurate la fața locului și întreaga construcție electrică TREBUIE să se conformeze legislației în vigoare.

AVERTIZARE

- Dacă la rețeaua de alimentare lipsește o fază sau este greșit nulul, echipamentul se poate defecta.
- Stabiliți împământarea corectă. NU conectați împământarea unității la o conductă de utilități, la un circuit absorbant de impulsuri sau la o linie de împământare telefonică. Legarea incompletă la pământ poate cauza electrocutare.
- Instalați siguranțele sau disjunctoarele necesare.
- Fixați cablajul electric cu cleme pentru ca acesta să NU intre în contact cu tubulatura sau cu margini ascuțite, în special pe partea cu presiune înaltă.
- NU utilizați fire izolate cu bandă, prelungitoare sau conexiuni de la un sistem în stea. Pot provoca supraîncălzirea, șocuri de rețea sau incendii.
- NU instalați un condensator compensator de fază, deoarece această unitate este echipată cu un invertor. Un condensator compensator de fază va reduce randamentul și poate provoca accidente.

AVERTIZARE

Dacă NU este instalat din fabrică, pe cablajul fix TREBUIE instalat un întrerupător principal sau alte mijloace de deconectare, cu separarea contactelor la toți polii, asigurând astfel deconectarea completă la supratensiune de categoria a III-a.

AVERTIZARE

Dacă cordonul de alimentare este deteriorat, acesta TREBUIE înlocuit de fabricant, agentul de service sau de persoane similare calificate pentru a evita pericolele.

ATENȚIE

- Fiecare unitate interioară trebuie conectată la o interfață de utilizator separată. Ca interfață de utilizator poate fi utilizată numai o telecomandă compatibilă cu sistemul de siguranță. Vezi fișa tehnică pentru compatibilitatea telecomenzii (de ex. BRC1H52/82*).
- Interfața utilizatorului trebuie plasată în aceeași încăpere cu unitatea interioară. Pentru detalii, consultați manualul de instalare și exploatare a interfeței utilizatorului.

ATENȚIE

În cazul în care este utilizat un fir ecranat, conectați ecranul numai la partea unității exterioare.

Configurare (vezi "16 Configurare" [▶ 22])

AVERTIZARE

În cazul agentului frigorific R32, conexiunile bornelor T1/T2 sunt NUMAI pentru intrarea alarmei de incendiu. Alarma de incendiu are o prioritate mai mare decât siguranța R32 și oprește întregul sistem.

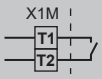

A Semnal de intrare pentru alarma de incendiu (contact fără potențial)

2.1 Instrucțiuni pentru echipamentele care utilizează agent frigorific R32

A2L **AVERTIZARE: MATERIAL UȘOR INFLAMABIL**

Agentul frigorific din interiorul acestei unități este ușor inflamabil.

AVERTIZARE

- NU perforați și nu aruncați în foc piesele din circuitul agentului frigorific.
- NU folosiți materiale de curățare sau mijloace de accelerare a procesului de dezghețare, altele decât cele recomandate de producător.
- Rețineți că agentul frigorific din interiorul sistemului este inodor.

AVERTIZARE

Aparatul va fi păstrat astfel încât să se prevină deteriorarea mecanică, și într-o încăpere bine ventilată fără surse de aprindere cu funcționare continuă (de ex.: flacără deschisă, un aparat cu gaz în funcțiune sau un încălzitor electric în funcțiune), și având dimensiunea încăperii conform celor de mai jos.

AVERTIZARE

Asigurați-vă că instalarea, service-ul, întreținerea și reparațiile sunt conforme instrucțiunilor din Daikin precum și legislației în vigoare (de exemplu, reglementările naționale privind gazele), și sunt executate NUMAI de persoane autorizate.

AVERTIZARE

- Luați măsuri de precauție pentru a evita vibrațiile excesive sau pulsația tubulaturii de agent frigorific.
- Protejați cât mai mult posibil dispozitivele de protecție, tubulatura și armăturile față de efectele adverse ale mediului.
- Prevedeți spațiu pentru dilatarea și contracția secțiunilor lungi de tubulatură.
- Proiectați și instalați tubulatura sistemelor de răcire astfel încât să minimizați probabilitatea șocurilor hidraulice care ar putea deteriora sistemul.
- Montați în siguranță echipamentele și conductele interioare, și protejați-le pentru a evita deteriorarea accidentală a echipamentului sau a conductelor în urma unor evenimente precum mutarea mobilierului sau activități de reconstrucție.

AVERTIZARE

Dacă unul sau mai multe încăperi sunt racordate la unitatea care utilizează un sistemul de conducte, asigurați-vă că:

- nu există surse de aprindere în funcțiune (de exemplu: flăcări deschise, un aparat cu gaz în funcțiune sau un încălzitor electric în funcțiune) în cazul în care suprafața podelei este mai mică decât suprafața minimă a podelei A (m²);
- în sistemul de conducte nu sunt instalate dispozitive auxiliare, care ar putea fi o sursă potențială de aprindere (de exemplu: suprafețe fierbinți cu o temperatură care depășește 700°C și dispozitive electrice de comutare);
- în sistemul de conducte sunt utilizate numai dispozitivele auxiliare omologate de producător;
- admisia ȘI evacuarea aerului sunt racordate direct la aceeași încăpere prin tubulatură. NU utilizați spații, precum un tavan fals, drept conductă pentru priza sau evacuarea aerului.

ATENȚIE

- Mandrinarea incompletă poate cauza scăpări de agent frigorific gaz.
- NU reutilizați mufele. Utilizați mufe noi pentru a preveni scăpările de agent frigorific.
- Utilizați piulițele olandeze livrate cu unitatea. Utilizarea unor piulițe olandeze diferite poate cauza scăpări de agent frigorific.

ATENȚIE

NU folosiți surse potențiale de aprindere la căutarea sau detectarea scăpărilor de agent frigorific.

NOTIFICARE

- NU reutilizați racordurile și garniturile din cupru care au fost deja utilizate.
- Racordurile efectuate în instalație între componentele sistemului de agent frigorific trebuie să fie accesibile pentru întreținere.

ATENȚIE

Racordurile de agent frigorific realizate local în interior trebuie testate pentru etanșeitate. Metoda de testare trebuie să aibă o sensibilitate de 5 grame de agent frigorific pe an, sau mai bine la o presiune de cel puțin 0,25 ori presiunea maximă admisă. Nu trebuie detectată nici o scurgere.

2.1.1 Cerințele spațiului de instalare

ATENȚIE

Încărcătura totală de agent frigorific și/sau încărcătură eliberabilă m_{rl} din sistem nu poate depăși cerințele de suprafață minimă a podelei celei mai mici încăperi deservite. Pentru cerințele de suprafață minimă a podelei pentru unitățile interioare accesați https://www.daikin.eu și căutați cea mai recentă versiune a manualului de instalare și exploatare a unității exterioare conectate.

NOTIFICARE

- Tubulatura trebuie montată în condiții siguranță și protejată de deteriorare fizică.
- Minimizați instalarea tubulaturii.

Pentru utilizator

3 Instrucțiuni de tehnica securității pentru utilizator

Respectați întotdeauna următoarele instrucțiuni și reglementări de tehnica securității.

3.1 Elemente generale

AVERTIZARE

Dacă NU sunteți sigur cum să utilizați unitatea, contactați instalatorul.

AVERTIZARE

Acest aparat poate fi utilizat de copii de la 8 ani în sus, și de persoane cu capacități fizice, senzoriale sau mentale reduse, sau lipsite de experiență și cunoștințe, dacă sunt supravegheate sau instruite în privința utilizării aparatului în condiții de siguranță, și înțeleg pericolele implicate.

NU permiteți copiilor să se joace cu aparatul.

Curățarea și întreținerea NU trebuie efectuate de copii fără supraveghere.

AVERTIZARE

Pentru a preveni electrocutarea sau incendiile:

- NU spălați unitatea.
- NU acționați unitatea cu mâinile ude.
- NU așezați obiecte care conțin apă pe unitate.

ATENȚIE

- NU puneți nici un obiect sau echipament pe unitate.

- NU vă așezați, urcați sau stați pe unitate.

- Unitățile sunt marcate cu următorul simbol:

Asta înseamnă că produsele electrice și electronice nu pot fi amestecate cu deșeurile menajere nesortate. NU încercați să dezmembrați sistemul pe cont propriu: dezmembrarea sistemului, tratarea agentului frigorific, a uleiului și a altor componente TREBUIE executate de un instalator autorizat și TREBUIE să se conformeze legislației în vigoare.

Unitățile trebuie tratate într-o instalație specializată de tratament pentru reutilizare, reciclare și recuperare. Îngrijindu-vă de dezafectarea corectă a acestui produs veți contribui la prevenirea consecințelor negative pentru mediul înconjurător și sănătatea oamenilor. Pentru informații suplimentare, contactați instalatorul sau autoritatea locală.

- Bateriile sunt marcate cu următorul simbol:

Asta înseamnă că bateriile NU pot fi amestecate cu deșeurile menajere nesortate. Dacă sub simbol este imprimat un simbol chimic, înseamnă că bateria conține un metal greu peste o anumită concentrație.

Simbolurile chimice posibile sunt: Pb: plumb (>0,004%).

Bateriile uzate TREBUIE tratate la o unitate specială de tratare pentru reutilizare. Dezafectând corect bateriile uzate, veți contribui la prevenirea consecințelor negative pentru mediul înconjurător și sănătatea oamenilor.

3.2 Instrucțiuni pentru exploatarea în siguranță

AVERTIZARE

- NU modifica, demonta, îndepărta, reinstala sau repara unitatea de unul singur deoarece o demontare sau o instalare incorectă poate cauza electrocutare sau incendiu. la legătura cu distribuitorul.
- În cazul unei scăpări accidentale a agentului frigorific, asigurați-vă că nu există flacără deschisă. Agentul frigorific în sine este în întregime nepericulos, netoxic și slab inflamabil, dar va genera un gaz toxic când scapă accidental într-o încăpere unde este prezent aer combustibil de la încălzitoare cu ventilator, sobe de gătit cu gaz, etc. Întotdeauna solicitați personalului de serice calificat să confirme că punctul de scăpare a fost remediat înainte de a reîncepe exploatarea.

ATENȚIE

Unitatea este echipată cu un sistem de detectare a scurgerilor pentru siguranță. Pentru a fi eficientă, unitatea trebuie alimentată permanent cu energie electrică după instalare, mai puțin în timpul perioadei de service.

ATENȚIE

- Nu atingeți NICIODATĂ piesele interne ale telecomenzii.
- Nu scoateți panoul frontal. La atingere, unele piese din interior sunt periculoase și pot cauza dereglări ale mașinii. Pentru verificarea și reglarea pieselor interne, solicitați distribuitorul.

AVERTIZARE

Această unitate conține piese electrice și fierbinți.

AVERTIZARE

Înainte de punerea în funcțiune a unității, asigurați-vă că instalarea a fost efectuată corect de un instalator.

ATENȚIE

Este dăunător sănătății să vă expuneți corpul un timp mai îndelungat fluxului de aer.

ATENȚIE

Pentru a evita lipsa de oxigen, aerisiți suficient încăperea dacă împreună cu sistem se folosește un echipament cu arzător.

ATENȚIE

NU exploatați sistemul în timp ce pulverizați insecticid în încăpere. Substanțele chimice s-ar putea acumula în unitate, punând în pericol sănătatea persoanelor hipersensibile la substanțele chimice.

ATENȚIE

Nu expuneți NICIODATĂ direct fluxului de aer copiii mici, plantele sau animalele.

AVERTIZARE

NU plasați flacoane cu sprayuri inflamabile și NU utilizați sprayuri lângă aparatul de climatizare. Procedând astfel se pot produce incendii.

AVERTIZARE

Feriți de blocaje toate orificiile de ventilare necesare.

AVERTIZARE

Dacă cordonul de alimentare este deteriorat, acesta TREBUIE înlocuit de fabricant, agentul de service sau de persoane similare calificate pentru a evita pericolele.

AVERTIZARE

NU instalați surse de aprindere funcționale (de exemplu: flăcări deschise, un aparat cu gaz funcțional sau un încălzitor electric funcțional) în sistemul de conducte.

Întreținere și service (vezi "7 Întreținere și service" [▶ 11])

ATENȚIE: Fiți atent la ventilator!

Este periculos să inspectați unitatea în timp ce ventilatorul funcționează.

Aveți grijă să DECUPLAȚI comutatorul principal înainte de executarea oricărei operațiuni de întreținere.

ATENȚIE

Nu introduceți degetele, tije sau orice alte obiecte în priză sau în orificiul de evacuare a aerului. Când ventilatorul se rotește cu turații mari, poate cauza accidentări.

AVERTIZARE

Când se arde o siguranță, nu înlocuiți NICIODATĂ siguranța arsă cu una având amperajul incorect sau cu alți conductori. Folosirea de conductori sau de conductor din cupru poate cauza defectarea unității sau poate declanșa un incendiu.

ATENȚIE

După o utilizare de lungă durată, controlați dacă suportul unității și accesoriile nu prezintă semne de deteriorare. Dacă sunt deteriorate, unitatea poate cădea, cauzând accidentări.

ATENȚIE

Înainte de a accesa bornele, asigurați-vă că ați întrerupt alimentarea de la rețea.

PERICOL: RISC DE ELECTROCUTARE

Pentru a curăța instalația de aer condiționat sau filtrul de aer, aveți grijă să le scoateți din funcțiune și să DECUPLAȚI toate alimentările de la rețea. În caz contrar, se pot produce electrocutări și accidente.

AVERTIZARE

Procedați cu atenție când utilizați scări la locurile la înălțime.

PERICOL: RISC DE ELECTROCUTARE

Deconectați alimentarea de la rețea mai mult de 10 minute și măsurați tensiunea la bornele condensatoarelor circuitului principal sau ale componentelor electrice înainte de service. Tensiunea trebuie să fie mai mică de 50 V c.c. înainte de a putea

atinge componentele electrice. Pentru locația terminalelor, vezi eticheta de avertizare pentru persoanele care execută service și întreținere.

ATENȚIE

Opriți unitatea înainte de curățarea filtrului de aer și a orificiului de evacuare a aerului.

AVERTIZARE

Nu lăsați unitatea interioară să se ude. **Consecință posibilă:** Electrocutare sau incendiu.

Despre agentul frigorific (vezi "7.3 Despre agentul frigorific" [▶ 12])

AVERTIZARE: MATERIAL UȘOR INFLAMABIL

Agentul frigorific din interiorul acestei unități este ușor inflamabil.

AVERTIZARE

- NU perforați și nu aruncați în foc piesele din circuitul agentului frigorific.
- NU folosiți materiale de curățare sau mijloace de accelerare a procesului de dezghețare, altele decât cele recomandate de producător.
- Rețineți că agentul frigorific din interiorul sistemului este inodor.

AVERTIZARE

- Agentul frigorific din interiorul unității este ușor inflamabil, dar în mod normal NU se scurge. Dacă agentul frigorific scapă în încăpere și vine în contact cu flacăra de la un arzător, un încălzitor, sau o mașină de gătit, acest lucru poate cauza incendiu, sau formarea unui gaz nociv.
- Opriți toate dispozitivele de încălzire combustibile, aerisiți încăperea, și luați legătura cu distribuitorul de la care ați cumpărat unitatea.
- Nu folosiți unitatea până ce persoana autorizată pentru service nu confirmă remedierea piesei cu scurgeri de agent frigorific.

AVERTIZARE

Aparatul trebuie depozitat într-o încăpere fără surse de aprindere cu funcționare continuă (de exemplu: flacără deschisă, aparat cu gaz în funcțiune sau încălzitor electric în funcțiune).

AVERTIZARE

Senzorul de scăpări de agent frigorific R32 trebuie înlocuit după fiecare detectare sau la sfârșitul duratei de viață. Senzorul poate fi înlocuit NUMAI de persoane autorizate.

ATENȚIE

La înlocuirea senzorului de scurgere de agent frigorific R32, înlocuiți-l cu senzorul specificat de fabricant (consultați lista pieselor de schimb).

Depanare (vezi "8 Depanare" [▶ 13])

AVERTIZARE

Opriți funcționarea și ÎNTRERUPEȚI alimentarea de la rețea dacă survin fenomene neobișnuite (miros de ars, etc.).

Lăsarea în funcțiune a unității în astfel de situații poate cauza defecțiuni, electrocutare sau incendiu. Luați legătura cu distribuitorul.

4 Despre sistem

AVERTIZARE

- NU modifica, demonta, îndepărta, reinstala sau repara unitatea de unul singur deoarece o demontare sau o instalare incorectă poate cauza electrocutare sau incendiu. la legătura cu distribuitorul.
- În cazul unei scăpări accidentale a agentului frigorific, asigurați-vă că nu există flacără deschisă. Agentul frigorific în sine este în întregime nepericulos, netoxic și slab inflamabil, dar va genera un gaz toxic când scapă accidental într-o încăpere unde este prezent aer combustibil de la încălzitoare cu ventilator, sobe de gătit cu gaz, etc. Întotdeauna solicitați personalului de serice calificat să confirme că punctul de scăpare a fost remediat înainte de a reîncepe exploatarea.

AVERTIZARE

Unitatea este echipată cu un sistem de detectare a scurgerilor de agent frigorific pentru siguranță.

Pentru a fi eficientă, unitatea TREBUIE să fie alimentată electric permanent după instalare, cu excepția perioadelor scurte de service.

NOTIFICARE

NU folosiți sistemul în alte scopuri. Pentru a evita deteriorarea calității, NU utilizați unitatea pentru a răci instrumente de precizie, alimente, plante, animale sau lucrări de artă.

NOTIFICARE

Pentru modificările sau extinderile ulterioare ale sistemului dvs.:

Este disponibilă și trebuie consultată o prezentare generală completă a combinațiilor admisibile (pentru extinderile ulterioare ale sistemului) în manualul de date tehnice. Luați legătura cu instalatorul pentru a primi informații suplimentare și recomandări profesionale.

4.1 Configurația sistemului

INFORMAȚIE

Următoarea figură este un exemplu și se poate să NU se potrivească complet cu configurația sistemului dvs.

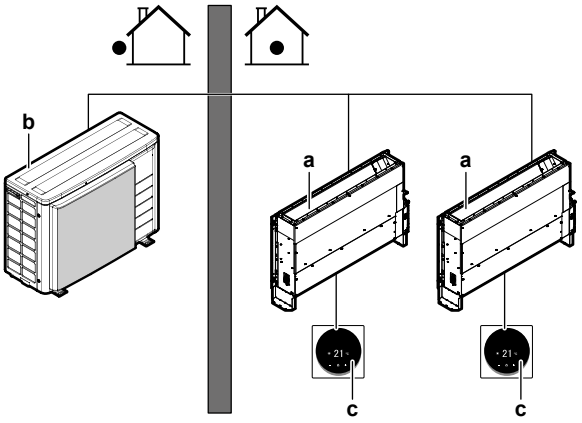

a Unitate interioară
b Unitate exterioară
c Interfața utilizatorului

5 Interfața utilizatorului

ATENȚIE

- Nu atingeți NICIODATĂ piesele interne ale telecomenzii.
- Nu scoateți panoul frontal. La atingere, unele piese din interior sunt periculoase și pot cauza dereglări ale mașinii. Pentru verificarea și reglarea pieselor interne, solicitați distribuitorul.

NOTIFICARE

Nu ștergeți panoul de comandă al controlerului cu benzină, diluant, praf chimic, etc. Panoul se poate decolora sau acoperirea se poate desprinde. Dacă este grav murdar, înmuiați o cârpă într-un detergent neutru, diluat cu apă, stoarceți-o bine și ștergeți panoul. Ștergeți-l cu o altă cârpă uscată.

NOTIFICARE

Nu apăsați niciodată cu obiecte ascuțite butonul interfeței utilizatorului. Interfața utilizatorului poate fi deteriorată.

NOTIFICARE

Niciodată nu trageți sau răsuciți cablul electric al interfeței utilizatorului. Aceasta poate cauza defectarea unității.

Acest manual de exploatare oferă o prezentare neexhaustivă a principalelor funcții ale sistemului.

Pentru informații suplimentare despre interfața utilizatorului, consultați manualul de exploatare a interfeței utilizatorului instalate.

6 Funcționare

6.1 Interval de funcționare

INFORMAȚIE

Pentru limitele de funcționare, vezi datele tehnice ale unității externe racordate.

6.2 Despre modurile de funcționare

INFORMAȚIE

În funcție de sistemul instalat, unele moduri de funcționare nu vor fi disponibile.

- Debitul de aer se poate autoregla în funcție de temperatura din încăpere sau ventilatorul se poate opri imediat. Aceasta nu este o defecțiune.
- Dacă alimentarea de la rețea este decuplată în timpul funcționării, aparatul va reporni automat după ce alimentarea se restabilește.
- **Valoare de referință.** Temperatura țintă pentru modurile de răcire, încălzire și funcționare automată.
- **Diminuare.** O funcție care menține temperatura încăperii într-un anumit interval când sistemul este oprit (de utilizator, funcția de programare sau OFF timer).

6.2.1 Modurile de funcționare de bază

Unitatea interioară poate funcționa în diferite moduri.

Pictogramă	Mod de funcționare
	Răcire. În acest mod, răcirea va fi activată conform cerințelor valorii de referință sau prin modul de diminuare.
	Încălzire. În acest mod, încălzirea va fi activată conform cerințelor valorii de referință sau prin modul de diminuare.
	Numai ventilator. În acest mod, aerul circulă fără încălzire sau răcire.
	Uscare. În acest mod, umiditatea aerului va fi redusă, cu o reducere minimă a temperaturii. Temperatura și turația ventilatorului sunt controlate automat și nu pot fi controlate de telecomandă. Modul de uscare nu va fi funcționa dacă temperatura din cameră este prea joasă.
A	**Auto.** În modul Auto, unitatea interioară comută automat între modul de încălzire și răcire, conform cerințelor valorii de referință.

6.2.2 Modurile speciale de încălzire

Funcționare	Descriere
Dezghețare	Pentru a preveni pierderea de capacitate de încălzire datorată acumulării de gheață în unitatea exterioară, sistemul va comuta automat la modul de dezghețare. În timpul modului de dezghețare, ventilatorul unității interioare se va opri, iar pe ecranul de pornire va apărea următoarea pictogramă: Sistemul va relua funcționarea normală după aproximativ 6-8 minute.
Pornirea la cald	În timpul pornirii la cald, ventilatorul unității interioare se va opri, iar pe ecranul de pornire va apărea următoarea pictogramă:

6.3 Pentru a exploata sistemul

INFORMAȚIE

Pentru setarea modului de funcționare sau alte setări, vezi ghidul de referință sau manualul de exploatare a interfeței utilizatorului.

7 Întreținere și service

7.1 Precauții pentru întreținere și service

ATENȚIE

Vezi "3 Instrucțiuni de tehnica securității pentru utilizator" [▸ 6] pentru a pentru a cunoaște toate instrucțiunile de tehnica securității aferente.

NOTIFICARE

Nu inspectați sau întrețineți NICIODATĂ singuri unitatea. Solicitați o persoană calificată pentru service în vederea efectuării acestei lucrări. Totuși, ca utilizator final, puteți curăța filtrul de aer și orificiul de evacuare a aerului.

NOTIFICARE

Întreținerea TREBUIE efectuată de un instalator autorizat sau de un agent de service.

Vă recomandăm să efectuați întreținerea cel puțin o dată pe an. Totuși, legislația în vigoare ar putea cere intervale mai scurte de întreținere.

NOTIFICARE

Nu ștergeți panoul de comandă al controlerului cu benzină, diluant, praf chimic, etc. Panoul se poate decolora sau acoperirea se poate desprinde. Dacă este grav murdar, înmuiați o cârpă într-un detergent neutru, diluat cu apă, stoarceți-o bine și ștergeți panoul. Ștergeți-l cu o altă cârpă uscată.

NOTIFICARE

Când curățați schimbătorul de căldură, aveți grijă să scoateți componentele electronice de asupra lui. Apa sau detergenții pot deteriora izolația componentelor electronice, cauzând arderea acestora.

Pe unitatea interioară pot apărea următoarele simboluri:

Simbol	Explicație
	Înainte de service, măsurați tensiunea la bornele condensatoarelor circuitului principal sau la cele ale componentelor electrice.

PERICOL: RISC DE ELECTROCUTARE

Deconectați alimentarea de la rețea mai mult de 10 minute și măsurați tensiunea la bornele condensatoarelor circuitului principal sau ale componentelor electrice înainte de service. Tensiunea trebuie să fie mai mică de 50 V c.c. înainte de a putea atinge componentele electrice. Pentru locația terminalelor, vezi eticheta de avertizare pentru persoanele care execută service și întreținere.

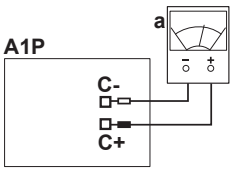

A1P Placa principală cu circuite imprimate
a Multimetru
C Puncte de măsurare a tensiunii reziduale

7.2 Curățarea filtrului de aer și a orificiului de evacuare a aerului

ATENȚIE

Opriți unitatea înainte de curățarea filtrului de aer și a orificiului de evacuare a aerului.

NOTIFICARE

- NU utilizați benzină, benzen, diluant, praf de șlefuit, insecticid lichid. **Consecință posibilă:** Decolorare și deformare.
- NU folosiți apă sau aer de 50°C, sau mai cald. **Consecință posibilă:** Decolorare și deformare.

7.2.1 Pentru a curăța filtrul de aer

Când se curăță filtrul de aer:

- În principiu: Curățați la 6 luni. Dacă aerul din încăpere este extrem de contaminat, măriți frecvența curățărilor.
- În funcție de setări, interfața utilizatorului poate afișa notificarea **"Time to clean filter"** (este timpul ca filtrul să fie curățat). Curățați filtrul de aer când se afișează notificarea.
- Dacă murdăria nu mai poate fi curățată, schimbați filtrul de aer (= echipament opțional).

Cum se curăță filtrul de aer:

1 Opriți alimentarea de la rețea.

2 **Îndepărtați filtrul de aer.** Împingeți cârligele și trageți filtrul așa cum este prezentat în figura mai jos. (2 cârlige pentru clasa 20, 25 și 32 sau 3 cârlige pentru clasa 40, 50 și 63)

aspirație prin față aspirație de fund

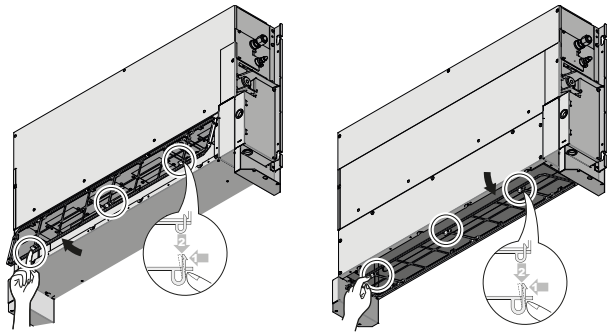

3 **Curățați filtrul de aer.** Folosiți un aspirator sau spălați cu apă. Dacă filtrul de aer este foarte murdar, utilizați o perie moale și un detergent neutru.

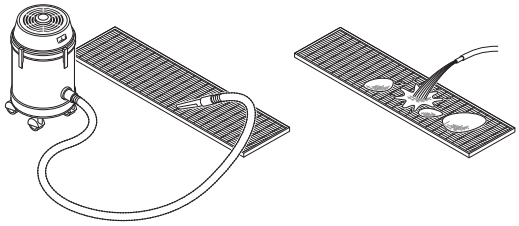

4 **Uscați filtrul de aer la umbră.**

5 **Fixați la loc filtrul de aer.** Agățați filtrul în spatele clapetei și prindeți filtrul de unitatea principală apăsând în jos pe cârlige.

aspirație prin față aspirație de fund

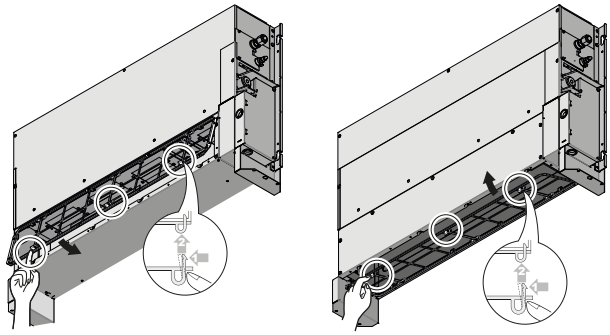

6 Cuplați alimentarea de la rețea.

7 Pentru a elimina ecranele de avertizare, consultați ghidul de referință al interfeței de utilizator.

7.2.2 Pentru a curăța orificiul de evacuare a aerului

AVERTIZARE

Nu lăsați unitatea interioară să se ude. **Consecință posibilă:** Electrocutare sau incendiu.

Curățați cu o cârpă moale. Dacă îndepărtarea petelor este dificilă, utilizați apă sau un detergent neutru.

7.3 Despre agentul frigorific

Acest produs conține gaze fluorurate cu efect de seră. NU purjați gazele în atmosferă.

Tip de agent frigorific: R32

Valoare potențială de încălzire globală (GWP): 675

În funcție de legislația în vigoare, pot fi necesare controale periodice pentru scăpări de agent frigorific. Contactați instalatorul pentru informații suplimentare.

A2L **AVERTIZARE: MATERIAL UȘOR INFLAMABIL**

Agentul frigorific din interiorul acestei unități este ușor inflamabil.

AVERTIZARE

- Agentul frigorific din interiorul unității este ușor inflamabil, dar în mod normal NU se scurge. Dacă agentul frigorific scapă în încăpere și vine în contact cu flacăra de la un arzător, un încălzitor, sau o mașină de gătit, acest lucru poate cauza incendiu, sau formarea unui gaz nociv.
- Opriți toate dispozitivele de încălzire combustibile, aerisiți încăperea, și luați legătura cu distribuitorul de la care ați cumpărat unitatea.
- Nu folosiți unitatea până ce persoana autorizată pentru service nu confirmă remedierea piesei cu scurgeri de agent frigorific.

AVERTIZARE

Aparatul trebuie depozitat într-o încăpere fără surse de aprindere cu funcționare continuă (de exemplu: flacără deschisă, aparat cu gaz în funcțiune sau încălzitor electric în funcțiune).

AVERTIZARE

- NU perforați și nu aruncați în foc piesele din circuitul agentului frigorific.
- NU folosiți materiale de curățare sau mijloace de accelerare a procesului de dezghețare, altele decât cele recomandate de producător.
- Rețineți că agentul frigorific din interiorul sistemului este inodor.

NOTIFICARE

Legislația aplicabilă privind **gazele fluorurate cu efect de seră** impune ca încărcarea cu agent frigorific a unității să fie indicată atât în greutate, cât și în echivalent CO_2.

Formula pentru calcularea cantității în tone echivalent CO_2: valoarea GWP a agentului frigorific × încărcarea totală a agentului frigorific [în kg]/1000

Pentru informații suplimentare, consultați instalatorul.

7.3.1 Despre senzorul de scurgere de agent frigorific

AVERTIZARE

Senzorul de scăpări de agent frigorific R32 trebuie înlocuit după fiecare detectare sau la sfârșitul duratei de viață. Senzorul poate fi înlocuit NUMAI de persoane autorizate.

NOTIFICARE

Senzorul de scăpări de agent frigorific R32 este un detector cu semiconductor care poate detecta incorect alte substanțe decât agentul frigorific R32. Evitați utilizarea substanțelor chimice (de ex., solvenți organici, spray de păr, vopsea) în concentrații mari, în imediata apropiere a unității interioare, acest lucru putând cauza o detectare eronată de către senzorul de scăpări de agent frigorific R32.

NOTIFICARE

Funcționalitatea măsurilor de siguranță este verificată periodic în mod automat. În cazul unei defecțiuni, pe interfața utilizatorului va fi afișat un cod de eroare.

INFORMAȚIE

Senzorul are o durată de viață de 10 ani. Interfața utilizatorului afișează codul de eroare **"CH-05"** cu 6 luni înainte de terminarea duratei de viață a senzorului, și codul de eroare **"CH-02"** după terminarea duratei de viață a senzorului. Pentru informații suplimentare, consultați ghidul de referință al interfeței utilizatorului și luați legătura cu distribuitorul.

ATENȚIE

La înlocuirea senzorului de scurgere de agent frigorific R32, înlocuiți-l cu senzorul specificat de fabricant (consultați lista pieselor de schimb).

În caz de detectare când unitatea este în funcțiune

1 Interfața utilizatorului afișează eroarea **"A0-11"** și sună alarma. Indicatorul de stare clipește.

2 Luați legătura imediat cu distribuitorul. Pentru informații suplimentare, vezi manualul de instalare al unității exterioare.

În caz de detectare când unitatea este în așteptare

Când detectarea are loc când unitatea este în așteptare, unitatea execută o "verificare a detectării false".

Verificarea detectării false

1 Ventilatorul începe să se rotească la cea mai joasă setare.

2 Interfața utilizatorului afișează eroarea **"A0-13"** și sună alarma. Indicatorul de stare clipește.

3 Senzorul verifică dacă a survenit o scurgere de agent frigorific sau o detectare eronată.

- Nu s-au detectat scurgeri de agent frigorific. **Rezultat:** Sistemul reia funcționarea normală după aproximativ 2 minute.
- S-au detectat scurgeri de agent frigorific. **Rezultat:**

1 Interfața utilizatorului afișează eroarea **"A0-11"** și sună alarma. Indicatorul de stare clipește.

2 Luați legătura imediat cu distribuitorul. Pentru informații suplimentare, vezi manualul de instalare al unității exterioare.

INFORMAȚIE

Debitul minim de aer în timpul funcționării normale sau în timpul detectării scurgerii de agent frigorific este întotdeauna >240 m^3/h.

INFORMAȚIE

Pentru a opri alarma interfeței utilizatorului, vezi ghidul de referință al interfeței utilizatorului.

8 Depanare

Dacă survine una din următoarele defecțiuni, luați măsurile prezentate mai jos și contactați distribuitorul.

AVERTIZARE

Opriți funcționarea și ÎNTRERUPEȚI alimentarea de la rețea dacă survin fenomene neobișnuite (miros de ars, etc.).

Lăsarea în funcțiune a unității în astfel de situații poate cauza defecțiuni, electrocutare sau incendiu. Luați legătura cu distribuitorul.

Sistemul TREBUIE reparat de o persoană calificată pentru întreținere.

Defecțiune	Măsură
Dacă se activează frecvent un dispozitiv de protecție precum o siguranță, un întreruptor, sau un dispozitiv pentru curenți reziduali, sau întrerupătorul NU funcționează corespunzător.	Deculați toate întrerupătoarele principale al alimentării de la rețea a unității.
Dacă din unitate se scurge apă.	Scoateți din funcțiune.
Întrerupătorul de punere în funcțiune NU funcționează corespunzător.	Opriți alimentarea de la rețea.
Dacă interfața utilizatorului afișează ⚠.	Anunțați instalatorul și comunicați codul de eroare. Pentru a afișa un cod de eroare, consultați ghidul de referință al interfeței utilizatorului.

Dacă sistemul NU funcționează corespunzător, cu excepția cazurilor menționate mai sus și nu este evidentă nici una dintre defecțiunile menționate mai sus, investigați sistemul în conformitate cu următoarele proceduri.

INFORMAȚIE

Consultați ghidul de referință aflat pe https://www.daikin.eu pentru mai multe recomandări pentru depanare. Utilizați funcția de căutare 🔍 pentru a vă găsi modelul.

Dacă după verificarea tuturor elementelor de mai sus nu puteți remedia singur problema, contactați instalatorul și comunicați-i simptomele, denumirea completă a modelului de unitate (cu numărul de fabricație dacă este posibil) și data instalării.

9 Reamplasarea

Contactați distribuitorul pentru a demonta și reinstala întreaga unitate. Deplasarea unităților necesită competență tehnică.

10 Dezafectare

NOTIFICARE

NU încercați să dezmembrați pe cont propriu sistemul: dezmembrarea sistemului, tratarea agentului frigorific, a uleiului și a altor componente TREBUIE să se conformeze legislației în vigoare. Unitățile trebuie tratate într-o instalație specializată de tratament pentru reutilizare, reciclare și recuperare.

Pentru instalator

11 Despre cutie

11.1 Unitate interioară

11.1.1 Pentru a scoate accesoriile din unitatea interioară

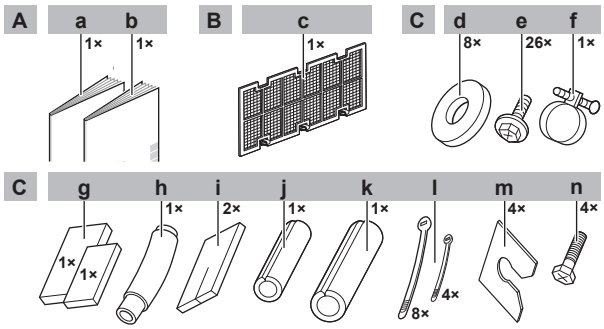

A Pe unitate
a Manual de instalare și exploatare
b Măsuri generale de protecție

B Pe fundul cutiei ambalajului
c Filtru de aer

C Lângă unitate (pe partea motorului ventilatorului)
d Șaibe pentru urechea de susținere
e Șuruburi pentru flanșele conductei (M5×12)
f Colier de metal
g Tampoane de etanșare: mic și mare
h Furtun de scurgere
i Material de etanșare
j Piesă de izolare: mică (conducta de lichid)
k Piesă de izolare: mare (conducta de gaz)
l Brățări autoblocante mari și mici
m Placa de fixare a șaibei
n Șuruburi de orizontalizare (M6×25)

12 Instalarea unității

12.1 Pregătirea locului de instalare

AVERTIZARE

Aparatul trebuie depozitat într-o încăpere fără surse de aprindere cu funcționare continuă (de exemplu: flacără deschisă, aparat cu gaz în funcțiune sau încălzitor electric în funcțiune).

Evitați instalarea într-un mediu cu solvenți organici, precum cerneala și siloxanul.

12.1.1 Cerințele locului de instalare pentru unitatea interioară

Cerințele de suprafață minimă a podelei

ATENȚIE

Încărcătura totală de agent frigorific și/sau încărcătură eliberabilă m_{rl} din sistem nu poate depăși cerințele de suprafață minimă a podelei celei mai mici încăperi deservite. Pentru cerințele de suprafață minimă a podelei pentru unitățile interioare accesați https://www.daikin.eu și căutați cea mai recentă versiune a manualului de instalare și exploatare a unității exterioare conectate.

INFORMAȚIE

Nivelul de presiune sonoră este mai mic de 70 dBA.

AVERTIZARE

Feriți de blocaje toate orificiile de ventilare necesare.

ATENȚIE

Aparat NEACCESIBIL publicului, instalați-l într-un asigurat, protejat împotriva accesului ușor.

Această unitate, interioară și exterioară, este destinată instalării într-un mediu comercial sau al industriei ușoare.

INFORMAȚIE

Unele opțiuni pot necesita spațiu suplimentar pentru service. Vezi manualul de instalare al opțiunii utilizate înainte de instalare.

- **Evacuarea.** Asigurați-vă că apa de condensare se poate evacua corespunzător.
- **Apărători de protecție.** Instalați apărători de protecție (procurare la fața locului) pe partea de aspirație și de refulare pentru a împiedica contactul cu paletele ventilatorului sau cu schimbătorul de căldură.

Unitate instalată fără conductă (vedere laterală)

Unghiul fluxului de aer **α** TREBUIE să fie în intervalul de la 55° la 90°.

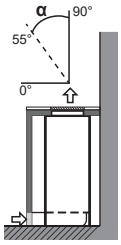

Unitate instalată cu conductă (vedere laterală)

Asigurați-vă că fluxul aer din grila/conducta de refulare suflă în direcție orizontală sau în jos (direcția fluxului de aer TREBUIE să fie în interiorul "zonei permise" **b**). Instalați dispozitive adecvate (de ex., lame de refulare **c**) care să asigure direcția permisă a fluxului de aer.

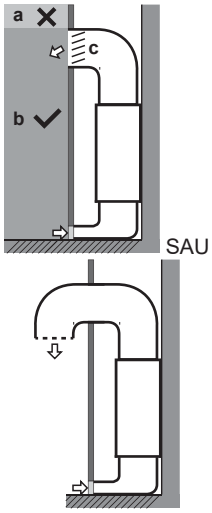

a Zonă restricționată pentru direcția fluxului de aer
b Zonă permisă pentru direcția fluxului de aer
c Lame de refulare (procurare la fața locului)

- Pentru instalare utilizați **șuruburi de susținere**.
- Țineți cont de următoarele cerințe:

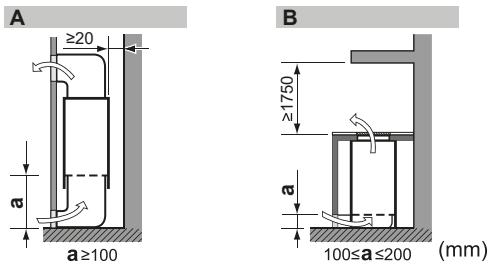

A Tip montat pe perete
B Tip plasat pe podea
a Spațiu minim

Vedere de sus:

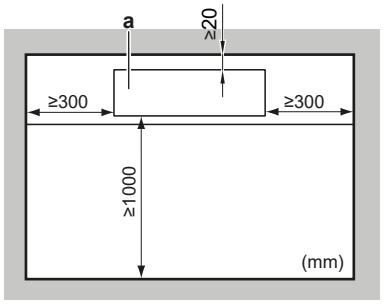

a Unitate interioară

- Instalați unitatea cu o carcasă prefabricată complet închisă cu panou de acces amovibil, grilă pentru aspirația aerului și grilă de suflare. Aceste părți amovibile împiedică accesul la unitate și pot fi demontate NUMAI cu utilizarea unei unelte pentru demontare.
- În cazul instalării sub un pervaz, asigurați-vă că nu există un scurtcircuit de aer.

12.2 Montarea unității interioare

12.2.1 Instrucțiuni pentru instalarea unității interioare

INFORMAȚIE

Echipament opțional. La instalarea echipamentului opțional, citiți de asemenea manualul de instalare al echipamentului opțional. În funcție de condițiile de pe teren, poate fi mai ușor să instalați mai întâi echipamentul opțional.

- **Presiunea statică externă.** Consultați documentația tehnică pentru a asigura ca presiunea statică externă a unității să nu fie depășită.
- **Rezistența peretelui sau a podelei.** Verificați dacă peretele sau podeaua sunt suficient de rezistente pentru a susține greutatea unității. Dacă există riscuri, întăriți peretele sau podeaua înainte de a instala unitatea.
- **Șuruburi de susținere.** Pentru instalare folosiți șuruburi de susținere de W3/8 M10. Fixați urechea de susținere la șurubul de susținere. Fixați-o în siguranță, utilizând o piuliță și o șaibă din părțile superioară și inferioară ale urechii susținere.

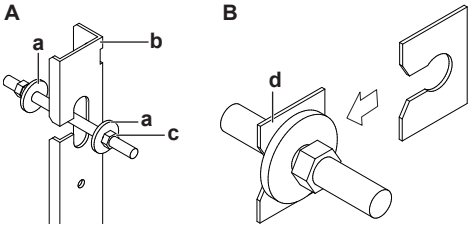

A Fixarea brățării urechii de susținere
B Fixarea șaibelor
a Șaibă (accesoriu)
b Ureche de susținere
c1 Piuliță (procurare la fața locului)
c2 Piuliță dublă (procurare la fața locului,)
d Placa de fixare a șaibei (accesoriu)

- **Spațiul șurubului de susținere pentru fixarea pe perete:**

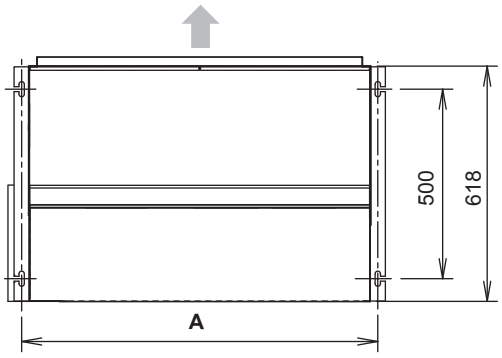

Clasa	A (mm)
20, 25, 32	740
40, 50	940
63	1140

- **Comutarea capacului aspirației și filtrului de aer (accesoriu)**

1 În cazul aspirației frontale, demontați grila de protecție și capacul aspirației de pe partea frontală.

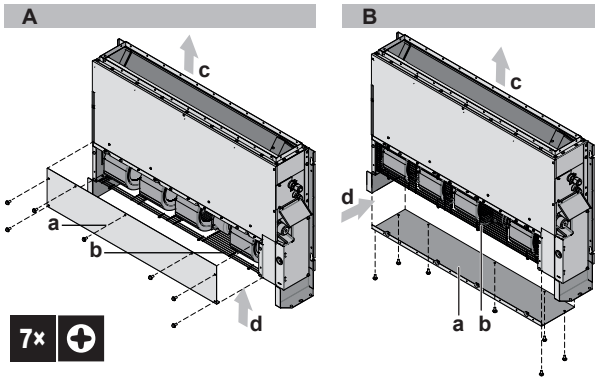

A Demontarea capacului aspirației
B Fixarea la loc a capacului aspirației
a Capacul aspirației
b Grila de protecție
c Priză de aer
d Orificiul de evacuare a aerului

2 Demontați un picior de pe partea opusă cutiei cu componente electronice.

3 Fixați la loc în partea de jos capacul aspirației demontat.

4 Fixați grila de protecție pe partea frontală.

5 Fixați la loc piciorul dacă este necesar.

6 Fixați filtrul de aer (accesoriu) apăsând în jos cârligele (2 cârlige pentru clasa 20, 25, 32, 3 cârlige pentru clasa 40, 50, 63).

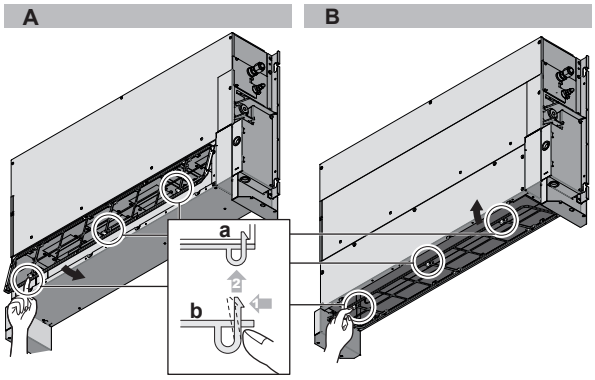

A Aspirație prin față
B Aspirație de fund

a Unitatea principală
b Filtru

Opțiuni de instalare

Pentru această unitate există 2 opțiuni de instalare: pe podea și pe perete.

Instalarea cu plasare pe podea

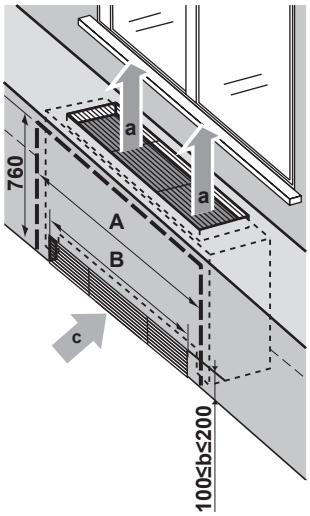

A Lățimea zonei de întreținere
B Lățimea grilei prizei de aer
a Direcția ieșirii aerului
b Înălțimea grilei prizei de aer
c Direcția prizei de aer

Clasa	A (mm)	B (mm)
20, 25, 32	1350	660
40, 50	1550	860
63	1750	1060

- **Fixarea unității.** Orizontalizați unitatea cu șuruburile de orizontalizare (accesoriu). Dacă podeaua este prea denivelată pentru a orizontaliza unitatea, plasați unitatea pe o bază plată și orizontalizată. Dacă există pericolul ca unitatea să se răstoarne, fixați-o pe perete folosind orificiile prevăzute din fabrică, sau pe podea utilizând dispozitive de fixare pe podea (procurare la fața locului).

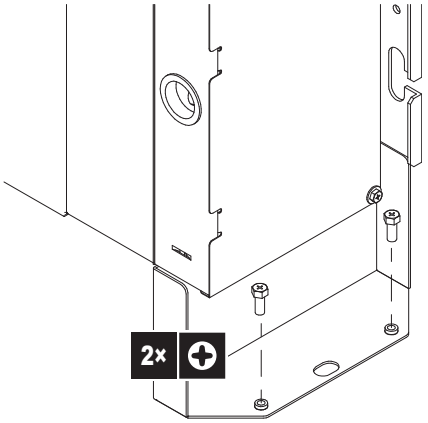

NOTIFICARE

NU instalați unitatea înclinată. **Consecință posibilă:** Dacă unitatea este înclinată în direcția opusă fluxului de condens (partea tubulaturii de evacuare este ridicată), întrerupătorul cu flotor se poate defecta cauzând scurgerea apei.

Instalarea cu montare pe perete

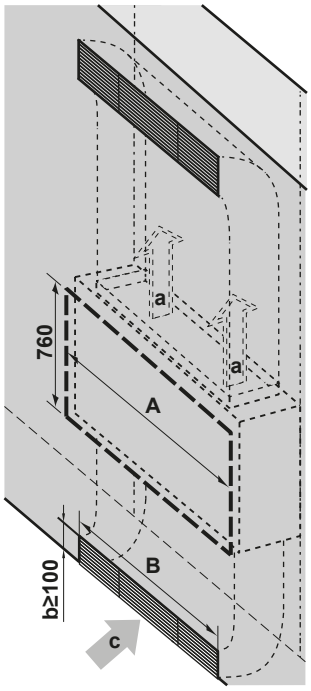

A Lățimea zonei de întreținere
B Lățimea grilei prizei de aer
a Direcția ieșirii aerului
b Înălțimea grilei prizei de aer
c Direcția prizei de aer

Clasa	A (mm)	B (mm)
20, 25, 32	1350	660
40, 50	1550	860
63	1750	1060

Demontarea picioarelor

Dacă picioarele trebuie demontate, urmați instrucțiunile de mai jos:

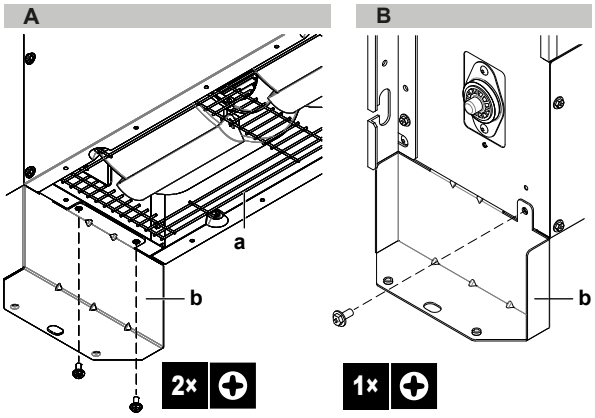

A Vedere de jos
B Vedere laterală
a Grila de protecție
b Picior

1 În cazul aspirației de fund, demontați filtrul de aer.
2 Scoateți cele 4 șuruburi (2 pe fiecare parte) care țin cele două picioare în partea de jos a unității.
3 Scoateți cele 2 șuruburi (1 pe fiecare parte) de pe partea laterală a unității.
4 În cazul aspirației de fund, fixați la loc filtrul.
5 În cazul aspirației frontale, reinstalați cele 2 șuruburi pe partea laterală a unității.

Instalați unitatea temporar

1 Fixați urechea de susținere la șurubul de susținere.

2 Fixați unitatea în siguranță.

3 Potriviți unitatea între pereți.

4 Asigurați-vă că unitatea este orizontală la toate cele patru colțurile cu ajutorul unei nivele sau cu un tub de vinil umplut cu apă.

5 Strângeți piulița superioară.

NOTIFICARE

NU instalați unitatea înclinată. **Consecință posibilă:** Dacă unitatea este înclinată în direcția opusă fluxului de condens (partea tubulaturii de evacuare este ridicată), întrerupătorul cu flotor se poate defecta cauzând scurgerea apei.

Instalarea cutiei de instalare pentru PCI-ul de semnal opțional

Citiți de asemenea manualul de instalare al cutiei de instalare pentru PCI-ul de semnal opțional și manualul de instalare al adaptorului, în plus față de acest capitol, înainte de instalare și urmați instrucțiunile.

Fixarea capacului cutiei de instalare

1 Introduceți 2 distanțiere în orificiile din materialul de izolație termică fixat pe capacul cutiei de instalare.

2 Fixați capacul cutiei de instalare cu distanțierele introduse pe unitatea interioară utilizând 2 șuruburi (accesoriu al cutiei de instalare).

3 Dacă instalați 2 PCI-uri adaptoare, instalați a doua cutie de instalare.

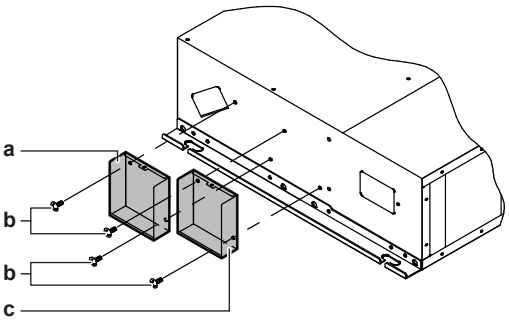

a Capacul cutiei de instalare pentru al doilea PCI
b 2 șuruburi (M4×16)
c Capacul cutiei de instalare pentru primul PCI

Instalarea cablajului cutiei de instalare pentru PCI-ul opțional

1 Fixați firele utilizând autocolantul pentru cordon (accesoriu al cutiei de instalare) și clema (accesoriu al cutiei de instalare).

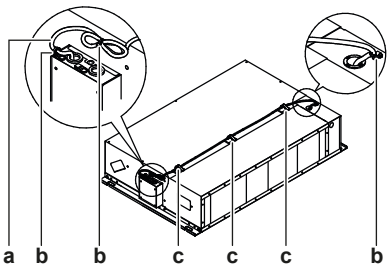

a Cablaj de curent scăzut
b Brățară
c Autocolant pentru cordon

12.2.2 Instrucțiuni la instalarea tubulaturii

AVERTIZARE

NU instalați surse de aprindere funcționale (de exemplu: flăcări deschise, un aparat cu gaz funcțional sau un încălzitor electric funcțional) în sistemul de conducte.

ATENȚIE

- Asigurați-vă că instalarea conductei NU depășește intervalul de setare a presiunii statice exterioare pentru unitate. Consultați fișa de date tehnice a modelului dvs. pentru intervalul de setare.
- Aveți grijă să instalați burlanul de pânză astfel încât vibrațiile să NU fie transmise la conductă sau la tavan. Utilizați un material fonoabsorbant (material de izolație) pentru căptușeala burlanului și aplicați cauciuc pentru izolarea vibrației șuruburilor de susținere.
- Când sudați, aveți grijă să NU stropiți pe tava de evacuare sau pe filtrul de aer.
- Dacă conducta de metal trece printr-o riglă metalică, o bandă de sârmă, sau o placa metalică a unei structuri din lemn, izolați electric conducta de perete.
- Instalați grila orificiului de evacuare într-o poziție în care fluxul de aer să nu intre în contact direct cu oamenii.
- NU utilizați ventilatoare auxiliare în conductă. Utilizați funcția pentru a regla automat setarea turației ventilatorului (vezi "16 Configurare" [▶ 22]).

Tubulatura urmează să fie procurată la fața locului.

1 **Partea prizei de aer.** Racordați flanșa de pe partea prizei (procurare la fața locului) la unitatea interioară, utilizați șuruburile de la accesoriu (tabelul de mai jos). Racordați burlanul de pânză de interiorul flanșei de pe partea prizei. Racordați conducta de burlanul de pânză.

Număr de șuruburi în conformitate cu clasa		
25~32	40~50	63
16	22	26

2 **Partea orificiului de evacuare a aerului.** Racordați burlanul de pânză de interiorul flanșei de pe partea de evacuare. Racordați conducta de burlanul de pânză.

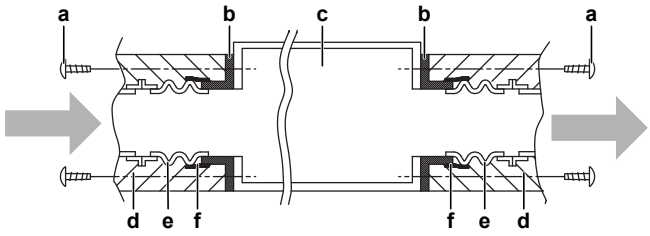

a Șuruburi pentru flanșele tubulaturii
Pentru partea prizei de aer: accesoriu
Pentru partea orificiului de evacuare a aerului: pe unitate
b Flanșă
Pentru partea prizei de aer: procurare la fața locului
Pentru partea orificiului de evacuare a aerului: pe unitate
c Unitate interioară
d Izolație (procurare la fața locului)
e Burlan de pânză (procurare la fața locului)
f Bandă de aluminiu (procurare la fața locului)

3 Înfășurați bandă de aluminiu în jurul flanșei și racordului burlanului pe ambele părți. Asigurați-vă că nu există scăpări de aer la nici un alt racord.

4 Izolați burlanul pentru a preveni formarea de condens. Utilizați vată de sticlă sau spumă de polietilenă, cu grosimea de 25 mm.

- **Filtru.** Aveți grijă să fixați un filtru de aer în interiorul trecerii aerului pe partea prizei de aer. Utilizați un filtru de aer cu eficiență de colectare a prafului ≥50% (metoda gravimetrică). Filtrul inclus nu este utilizat când conducta este fixată pe partea prizei de aer.

12.2.3 Instrucțiuni pentru instalarea tubulaturii de evacuare

Asigurați-vă că apa de condensare se poate evacua corespunzător. Aceasta implică:

- Instrucțiuni generale
- Racordarea tubulaturii de evacuare la unitatea interioară
- Depistarea scăpărilor de apă

Instrucțiuni generale

- **Lungimea conductei.** Mențineți tubulatura de evacuare cât mai scurtă posibil.
- **Dimensiunea conductei.** Mențineți dimensiunea conductei egală cu, sau mai mare decât cea a conductei de legătură (conductă de vinil cu diametru nominal de 20 mm și diametru exterior de 26 mm).
- **Pantă.** Asigurați-vă că tubulatura de scurgere are pantă descendentă (cel puțin 1/100) pentru a preveni captarea aerului în tubulatură. Utilizați bare suspendate așa cum este prezentat.

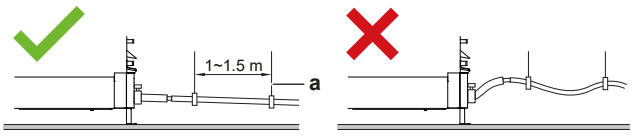

a Bară suspendată
✓ Permis
✗ Interzis

- **Condensarea.** Luați măsuri împotriva condensării. Izolați tubulatura de evacuare completă din clădire.
- **Combinarea conductelor de evacuare.** Puteți combina țevile de evacuare. Aveți grijă să utilizați conducte de evacuare și teuri cu secțiunea corectă pentru capacitatea de funcționare a unităților.

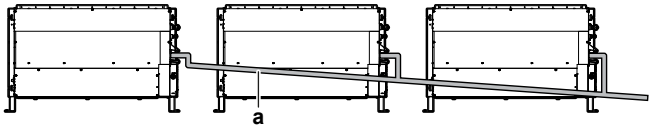

a Tubulatura centrală de evacuare (cu panta de cel puțin 1/100)

Pentru a conecta tubulatura de evacuare la unitatea interioară

NOTIFICARE

Conectarea incorectă a furtunului de evacuare poate cauza scurgeri, cu deteriorarea spațiului de instalare și a zonei din jur.

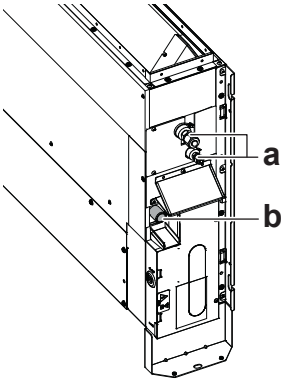

a Conducte de agent frigorific
b Conexiunea conductei de evacuare

Racordul tubulaturii de evacuare

1 Împingeți furtunul de evacuare, cât mai departe posibil peste conexiunea conductei de evacuare.

2 Strângeți colierul de metal până când capul șurubului este la mai puțin de 4 mm de colierul de metal.

3 Controlați pentru a depista scăpările de apă (vezi "Depistarea scăpărilor de apă" [▸ 18]).

4 Înfășurați tamponul mare de etanșare (= izolație) în jurul colierului de metal și furtunului de evacuare, și fixați-l cu brățări autoblocante mari (accesoriu).

5 Racordați tubulatura de evacuare la furtunul de evacuare.

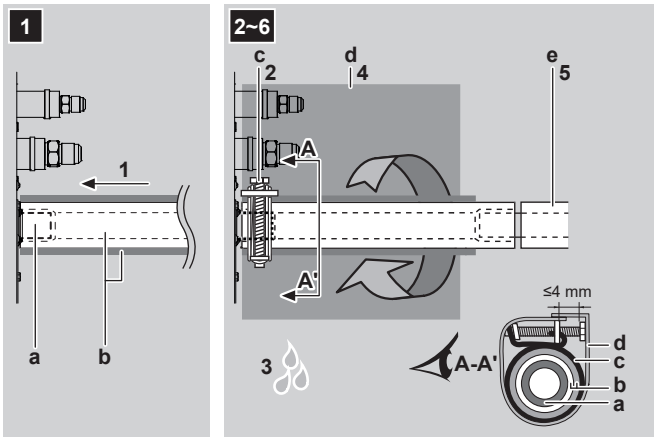

a Conexiunea conductei de evacuare (prinsă de unitate)
b Furtun de evacuare (accesoriu)
c Colier de metal (accesoriu)
d Tampon de etanșare mare (accesoriu)
e Tubulatura de evacuare (procurare la fața locului)

NOTIFICARE

- NU scoateți dopul conductei de evacuare. Se poate scurge apă.
- Utilizați orificiul de evacuare numai pentru a goli apa înainte de întreținere.
- Introduceți și scoateți ușor dopul de evacuare. Forța excesivă poate deforma orificiul tăvii de evacuare.

Depistarea scăpărilor de apă

Turnați treptat aproximativ 1 l de apă în tava de evacuare, și verificați eventualele scăpări de apă.

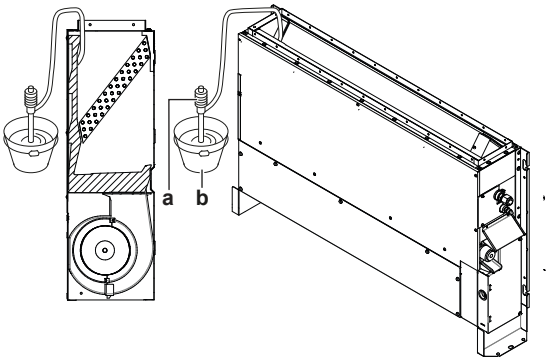

a Pompă portabilă
b Găleată (adăugarea apei prin admisia apei)

13 Instalarea tubulaturii

13.1 Pregătirea tubulaturii de agent frigorific

13.1.1 Cerințele tubulaturii de agent frigorific

ATENȚIE

Tubulatura trebuie instalată conform instrucțiunilor din "13 Instalarea tubulaturii" [▶ 19]. Se pot utiliza numai îmbinări mecanice (de ex., racorduri cu lipire+mandrinate) care se conformează celei mai recente versiuni ISO14903.

ATENȚIE

- Când conectoarele **mecanice** sunt reutilizate în interior, reînnoiți piese de etanșare.
- Când**racordurile mandrinate** sunt reutilizate în interior, refaceți piesa mandrinată.

NOTIFICARE

Tubulatura și celelalte componente sub presiune trebuie să fie adecvate pentru agentul frigorific. Utilizați cupru fără sudură, dezoxidat cu acid fosforic pentru tubulatura de agent frigorific.

- Materialele străine din interiorul conductelor (inclusiv uleiurile de fabricație) trebuie să fie ≤30 mg/10 m.

Diametrul tubulaturii de agent frigorific

Pentru racordurile tubulaturii unității interioare utilizați următoarele diametre de conducte:

Clasa	Diametrul exterior al conductei (mm)	
	Tubulatura de lichid	Tubulatura de gaz
20~32	Ø6,4 mm	Ø9,5 mm
40~63	Ø6,4 mm	Ø12,7 mm

Materialul tubulaturii de agent frigorific

Materialul tubulaturii

Cupru fără sudură, dezoxidat cu acid fosforic

Racorduri mandrinate

Utilizați numai material moale.

Categoria de duritate și grosimea tubulaturii

Diametru exterior (Ø)	Categorie de duritate	Grosime (t)[a]	
6,4 mm (1/4")	Moale (O)	≥0,8 mm	
9,5 mm (3/8")			
12,7 mm (1/2")			

[a] În funcție de legislația în vigoare și de presiunea maximă de lucru a unității (vezi "PS High" de pe placa de identificare a unității), poate fi necesară o grosime mai mare a tubulaturii.

13.1.2 Izolarea tubulaturii de agent frigorific

- Utilizați spumă de polietilenă pentru izolare:
  - cu un raport de transfer al căldurii cuprins între 0,041 și 0,052 W/mK (0,035 și 0,045 kcal/mh°C)
  - cu o rezistență la căldură de cel puțin 120°C
- Grosime izolație:

Diametrul exterior al conductei ($Ø_p$)	Diametrul interior al izolației ($Ø_i$)	Grosimea izolației (t)
6,4 mm (1/4")	8~10 mm	≥10 mm
9,5 mm (3/8")	12~15 mm	≥13 mm
12,7 mm (1/2")	14~16 mm	≥13 mm

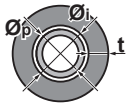

Dacă temperatura depășește 30°C iar umiditatea este mai mare de RH 80%, grosimea materialelor de izolare trebuie să fie de cel puțin 20 mm pentru a evita condensarea pe suprafața izolației.

13.2 Racordarea tubulaturii de agent frigorific

PERICOL: RISC DE ARSURI/OPĂRIRE

13.2.1 Pentru a conecta tubulatura agentului frigorific la unitatea interioară

ATENȚIE

Instalați tubulatura sau componentele de agent frigorific într-o poziție în care este puțin probabil să fie expuse la substanțe care ar putea coroda componentele care conțin agent frigorific, exceptând cazul în care componentele sunt construite din materiale inerent rezistente la coroziune sau protejate adecvat față de coroziune.

A2L **AVERTIZARE: MATERIAL UȘOR INFLAMABIL**

Agentul frigorific din interiorul acestei unități este ușor inflamabil.

- **Lungimea conductei**. Mențineți tubulatura de agent frigorific cât mai scurtă posibil.
- **Racordurile mandrinate**. Racordați tubulatura de agent frigorific la unitate prin racorduri mandrinate.
- **Izolația**. Izolați tubulatura de agent frigorific de pe unitatea interioară după cum urmează:

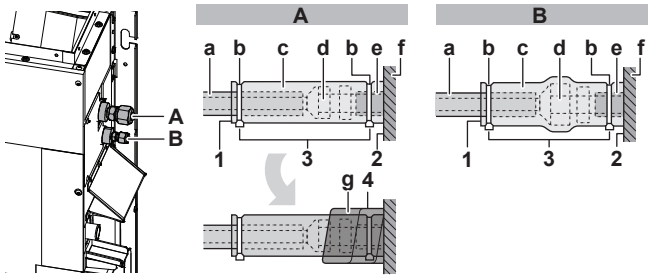

A Tubulatura de gaz
B Tubulatura de lichid

a Material de izolație (procurare la fața locului)
b Brățări autoblocante: Mare (accesoriu)
c Piese de izolare: mare (conducta de gaz), mică (conducta de lichid) (accesoriu)
d Piuliță olandeză (prinsă de unitate)
e Racordul conductei de agent frigorific (prins de unitate)
f Unitate
g Tampoane de etanșare: Mic (conducta de gaz) (accesoriu)

1 Răsfrângeți marginile pieselor de izolare.
2 Prindeți de baza unității.
3 Strângeți brățara autoblocantă pe piesele de izolare.
4 Înfășurați tamponul de etanșare, de la baza unității spre partea de sus a piuliței olandeze.

NOTIFICARE

Aveți grijă să izolați întreaga tubulatură de agent frigorific. Tubulatura expusă putea cauza condensare.

14 Instalația electrică

PERICOL: RISC DE ELECTROCUTARE

AVERTIZARE

Utilizați ÎNTOTDEAUNA cablu multifilar pentru cablurile de alimentare.

AVERTIZARE

Dacă cordonul de alimentare este deteriorat, acesta TREBUIE înlocuit de fabricant, agentul de service sau de persoane similare calificate pentru a evita pericolele.

14.1 Specificațiile componentelor standard de cablaj

NOTIFICARE

Vă recomandăm să utilizați fire solide (monofilare). Dacă sunt utilizate cabluri multifilare, răsuciți ușor firele pentru a consolida capătul conductorului pentru utilizare directă în borna pentru papucul de cablu, sau pentru introducerea într-un papuc rotund de tip sertizat. Detaliile sunt descrise în "Indicații la conectarea cablajului electric" din ghidul de referință al instalatorului.

Sursa de alimentare a produsului	
Tensiune	220~240 V/220 V
Frecvență	50/60 Hz
Fază	1~
MCA[(a)]	FXNA20~32: 0,9 A FXNA40~63: 1,1 A

[(a)] MCA=Capacitatea minimă de încărcare cu curent a circuitului. Valorile specificate sunt valori maxime (vezi datele electrice ale unității interioare pentru valorile exacte).

Cablaj / întreruptor (procurate la fața locului)	
Cablu de alimentare de la rețea	TREBUIE să se conformeze reglementărilor naționale pentru cablări. Cablu cu 3 fire Dimensiunea cablului în funcție de curent, dar nu mai puțin de 1,5 mm^2
Cablajul transmisiei	Utilizați numai cablu armonizat care asigură izolație dublă și este adecvată pentru tensiunea aplicabilă Cablu cu 2 fire Dimensiune minimă 0,75 mm^2
Cablul interfeței utilizatorului	Utilizați numai cablu armonizat care asigură izolație dublă și este adecvată pentru tensiunea aplicabilă Cablu cu 2 fire Dimensiune minimă 0,75 mm^2 Lungime maximă 500 m
Întreruptor recomandat	6 A
Dispozitiv pentru curenți reziduali	TREBUIE să se conformeze reglementărilor naționale pentru cablări

14.2 Pentru a conecta cablajul electric la unitatea interioară

NOTIFICARE

- Urmați schema de conexiuni (livrată cu unitatea, plasată în interiorul capacului pentru service).
- Pentru instrucțiuni privind conectarea echipamentului opțional, vezi manualul de instalare livrat cu echipamentul opțional.
- Asigurați-vă că fixarea la loc a capacului pentru service nu este obstrucționată de cablajul electric.

Este important să se mențină separate între ele cablajul alimentării de la rețea și cel de interconectare. Pentru a evita orice interferență electrică, distanța dintre cele două cablaje trebuie să fie ÎNTOTDEAUNA de cel puțin 50 mm.

NOTIFICARE

Aveți grijă să mențineți linia de alimentare și linia de interconectare la distanță una de cealaltă. Cablajul transmisiei și cablajul alimentării de la rețea se pot intersecta, dar NU pot fi paralele.

1 Scoateți capacul pentru service.

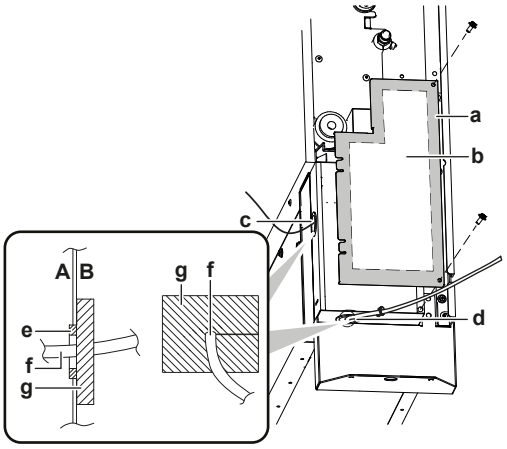

A În interiorul unității
B Partea exterioară unității
a Capac pentru service
b Schema de conexiuni
c Conexiunea cablajului interconectării și interfeței utilizatorului
d Conectarea alimentării de la rețea
e Deschideri pentru cabluri
f Cablu
g Material de etanșare (accesoriu)

2 **Cablul interfeței utilizatorului**: Treceți cablul prin șasiu, conectați cablul la regleta de conexiuni (simbolurile P1, P2).

3 **Cablu de interconectare:** Treceți cablul prin șasiu, conectați cablul la regleta de conexiuni (aveți grijă ca simbolurile F1, F2 să se potrivească cu simbolurile de pe unitatea exterioară).

4 **Cablu de alimentare de la rețea**: Treceți cablul prin șasiu și conectați cablul la regleta de conexiuni (L, N, împământare).

5 **Clemă din material plastic pentru brățara autoblocantă:** Treceți brățările autoblocante prin clemele din material plastic și strângeți-le pentru a fixa cablurile.

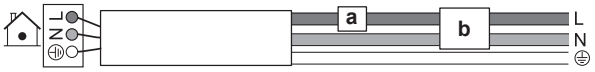

a Întreruptor
b Dispozitiv pentru curenți reziduali

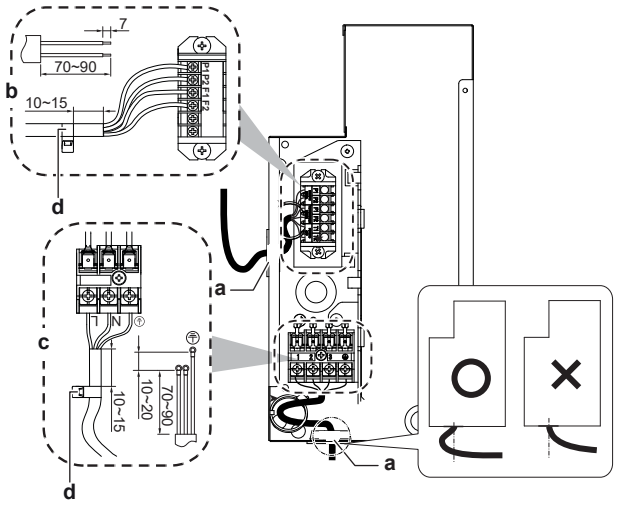

a Deschideri pentru cabluri
b Cablajul de interconectare și al interfeței utilizatorului
c Cablajul alimentării de la rețea
d Brățară autoblocantă mare (accesoriu)
X Interzis
O Permis

6 Înfășurați cablurile cu material de etanșare (accesoriu) pentru a împiedica pătrunderea apei în unitate. Astupați toate golurile pentru a preveni pătrunderea animalelor mici în sistem.

7 Fixați la loc capacul pentru service.

Exemplu de sistem complet

Interfața pentru 1 utilizator controlează 1 unitate interioară.

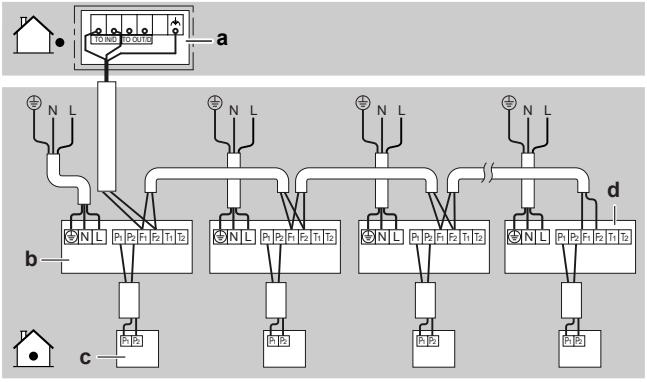

a Unitate exterioară
b Unitate interioară
c Interfața utilizatorului
d Unitatea interioară cea mai în aval

NOTIFICARE

Pentru utilizarea controlului de grup și limitările aferente, consultați manualul unității exterioare.

ATENȚIE

- Fiecare unitate interioară trebuie conectată la o interfață de utilizator separată. Ca interfață de utilizator poate fi utilizată numai o telecomandă compatibilă cu sistemul de siguranță. Vezi fișa tehnică pentru compatibilitatea telecomenzii (de ex. BRC1H52/82*).
- Interfața utilizatorului trebuie plasată în aceeași încăpere cu unitatea interioară. Pentru detalii, consultați manualul de instalare și exploatare a interfeței utilizatorului.

ATENȚIE

În cazul în care este utilizat un fir ecranat, conectați ecranul numai la partea unității exterioare.

15 Dare în exploatare

NOTIFICARE

Lista de generală de control pentru darea în exploatare. Lângă instrucțiunile de dare în exploatare din acest capitol, mai este disponibilă o lista generală de control pentru darea în exploatare pe Daikin Business Portal (se cere autentificare).

Lista generală de control pentru darea în exploatare este complementară instrucțiunilor din acest capitol și poate fi utilizată ca ghid și șablon de raportare în timpul dării în exploatare și predării către utilizator.

NOTIFICARE

Exploatați ÎNTOTDEAUNA unitatea cu termistori și/sau senzori de presiune/presostate. Dacă NU, se poate arde compresorul.

15.1 Lista de verificare înainte de darea în exploatare

1 După instalarea unității, verificați articolele prezentate mai jos.

2 Închideți unitatea.

3 Porniți unitatea.

☐	Ați citit instrucțiunile complete de instalare și exploatare, așa cum este descrise în **ghidul de referință pentru instalator și utilizator**.
☐	**Instalație** Controlați ca unitatea să fie instalată corespunzător, pentru a evita zgomotele anormale și vibrațiile la punerea în funcțiune a unității.
☐	**Evacuarea** Asigurați-vă că evacuarea decurge lin. **Consecință posibilă:** Apa condensată ar putea picura.
☐	**Tubulatură** Aveți grijă ca tubulatura să fie instalată și izolată corespunzător.
☐	**Cablaj de legătură** Asigurați-vă de executarea corespunzătoare a cablajului de legătură conform instrucțiunilor descrise la capitolul "14 Instalația electrică" [▸ 20], conform schemelor de conexiuni și conform reglementărilor naționale în vigoare.
☐	**Tensiunea rețelei electrice** Verificați tensiunea rețelei electrice pe panoul local de alimentare. Tensiunea TREBUIE să corespundă tensiunii de pe eticheta de identificare a unității.
☐	**Cablaj de împământare** Asigurați-vă ca legăturile de împământare să fie conectate corespunzător și bornele de împământare să fie strânse.
☐	**Siguranțe, disjunctoare, sau dispozitive de protecție** Controlați ca siguranțele, disjunctoarele sau dispozitivele de protecție instalate local să aibă dimensiunile și tipurile specificate în capitolul "14 Instalația electrică" [▸ 20]. Asigurați-vă că nu este baipasată nicio siguranță sau dispozitiv de protecție.
☐	**Cablajul intern** Controlați vizual cutia de distribuție și interiorul unității pentru a vedea dacă există conexiuni slăbite sau componente electrice deteriorate.

☐	**Dimensiunea conductelor și izolarea conductelor** Aveți grijă să fie instalate conducte de dimensiuni corecte iar izolația să fie executată corespunzător.
☐	**Echipament deteriorat** Verificați interiorul unității pentru a depista componentele deteriorate sau conductele deformate.
☐	**Setări locale** Asigurați-vă că sunt setate toate reglajele locale dorite. Vezi "16.1 Reglaj local" [▸ 22].

15.2 Efectuarea probei de funcționare

INFORMAȚIE

- Efectuați proba de funcționare conform instrucțiunilor din manualul unității exterioare.
- Proba de funcționare este finalizată numai dacă pe interfața utilizatorului sau pe afișajul cu 7 segmente al unității exterioare nu se afișează nici un cod de defecțiune.
- Consultați manualul de service pentru lista completă a codurilor de eroare și îndrumările detaliate de depanare pentru fiecare eroare.

NOTIFICARE

NU întrerupeți proba de funcționare.

16 Configurare

16.1 Reglaj local

Efectuați următoarele reglaje locale astfel încât acestea să corespundă configurației efective a instalației și nevoilor utilizatorului:

- Presiune statică
- Volumul de aer atunci când comanda termostatului este oprită
- Curățarea filtrului de aer
- Selectarea senzorului termostatului
- Comutare diferențială automată
- Repornire automată după întreruperea alimentării de la rețea
- Setarea intrării T1/T2

INFORMAȚIE

- Turația ventilatorului unității interioare este setată să asigure o presiune statică externă standard.
- Pentru a seta o presiunea statică externă mai ridicată sau mai joasă, resetați reglajul inițial cu interfața utilizatorului.

Setare: Presiune statică

Modificați numărul de valoare (—) în funcție de presiunea statică externă a burlanului care va fi racordat precum în tabelul de mai jos. Vezi documentația tehnică pentru detalii.

Setare[1]			Presiunea statică externă
M	**SW**	**—**	
13(23)	5	01	Standard
		02	Reglaj de presiune statică ridicată

Setare: Volumul de aer atunci când comanda termostatului este oprită

Această setare trebuie să corespundă nevoilor utilizatorului. Ea determină turația ventilatorului unității interioare în timpul situației de termostat OPRIT.

1 Dacă ați setat funcționarea ventilatorului, setați viteza volumară a aerului:

Dacă doriți…		Atunci[1]		
		M	**SW**	**—**
În timpul decuplării termostatului la modul de răcire	LL[2]	12 (22)	6	01
	Volum configurat[2]			02
	OPRIT[a]			03
	Supravegherea 1[2]			04
	Supravegherea 2[2]			05
În timpul decuplării termostatului la modul de încălzire	LL[2]	12 (22)	3	01
	Volum configurat[2]			02
	OPRIT[a]			03
	Supravegherea 1[2]			04
	Supravegherea 2[2]			05

[a] Utilizați numai în combinație cu senzorul opțional de la distanță sau când este utilizat setarea **M** 10 (20), **SW** 2, — 03.

Setare: Curățarea filtrului de aer

Această setare trebuie să corespundă contaminării aerului din încăpere. Ea determină intervalul la care pe interfața utilizatorului este afișată notificarea **"Time to clean filter"**.

Dacă doriți un interval de… (contaminarea aerului)	Atunci[1]		
	M	**SW**	**—**
±200 h (ușoară)	10 (20)	0	01
±100 h (serioasă)			02
Notificare ACTIVATĂ		3	01
Notificare OPRITĂ			02

Setare: Selectarea senzorului termostatului

Această setare trebuie să corespundă cum/dacă este utilizat senzorul termostatului telecomenzii.

[1] Reglajele locale sunt definite după cum urmează:
- **M**: Număr de mod – **Primul număr**: pentru grup de unități – **Numărul între paranteze**: pentru unitate individuală
- **SW**: Stabilirea numărului
- —: Număr valoare
- ▒: Implicit

[2] Turația ventilatorului:
- **LL**: Turație joasă a ventilatorului (setată cât timp termostatul este OPRIT)
- **L**: Turație joasă a ventilatorului (setată de interfața utilizatorului)
- **Volum configurat**: Turația ventilatorului corespunde turației setate de utilizator (mică, medie, mare) cu ajutorul butonului de turație a ventilatorului de pe interfața utilizatorului.
- **Supravegherea 1, 2**: Ventilatorul este oprit, dar funcționează pentru scurt timp la fiecare 6 minute pentru a detecta temperatura încăperii prin **LL** (Supravegherea 1) sau prin **L** (Supravegherea 2).

Când senzorul termostatului telecomenzii este…	Atunci[1]		
	M	SW	—
Utilizat în combinație cu termistorul unității interioare	10 (20)	2	01
Nu este utilizat (numai termistorul unității interioare)			02
Folosit exclusiv			03

Setare: Comutarea diferențială a termostatului (dacă se utilizează senzorul de la distanță)

Dacă sistemul conține un senzor de la distanță, setați incrementele de creștere/scădere.

Dacă doriți să schimbați incrementele la…	Atunci[1]		
	M	SW	—
1°C	12 (22)	2	01
0,5°C			02

Setare: Comutare diferențială automată

Setați în mod automat diferența de temperatură între valoarea de referință a răcirii și valoarea de referință a încălzirii (disponibilitatea depinde de tipul sistemului). Diferența este valoarea de referință a răcirii minus valoarea de referință a încălzirii.

Dacă doriți să setați…	Atunci[1]			Exemplu
	M	SW	—	
0°C	12 (22)	4	01	răcire 24°C/încălzire 24°C
1°C			02	răcire 24°C/încălzire 23°C
2°C			03	răcire 24°C/încălzire 22°C
3°C			04	răcire 24°C/încălzire 21°C
4°C			05	răcire 24°C/încălzire 20°C
5°C			06	răcire 24°C/încălzire 19°C
6°C			07	răcire 24°C/încălzire 18°C
7°C			08	răcire 24°C/încălzire 17°C

Setare: Repornire automată după întreruperea alimentării de la rețea

În funcție de nevoile utilizatorului, puteți dezactiva/activa repornirea automată după o pană de curent.

Dacă doriți repornirea automată după o pană de curent…	Atunci[1]		
	M	SW	—
Dezactivat	12 (22)	5	01
Activat			02

Setare: Setarea intrării T1/T2

AVERTIZARE

În cazul agentului frigorific R32, conexiunile bornelor T1/T2 sunt NUMAI pentru intrarea alarmei de incendiu. Alarma de incendiu are o prioritate mai mare decât siguranța R32 și oprește întregul sistem.

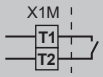

A Semnal de intrare pentru alarma de incendiu (contact fără potențial)

Telecomanda este disponibilă prin transmiterea semnalului extern la bornele T1 și T2 de pe regleta de conexiuni pentru interfața utilizatorului și cablajul de transmisie.

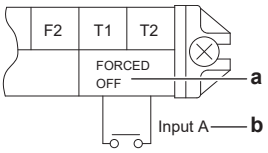

a Oprire forțată
b Intrarea A

Cerințe pentru cablare	
Specificația cablajului	Cablu cu manta de vinil sau cablu cu 2 miezuri
Dimensiunea cablajului	0,75~1,25 mm^2
Lungimea cablajului	Maxim 100 m
Specificația contactului extern	Contact care poate realiza și rupe sarcina min. de 15 V c.c. · 1 mA

Această setare trebuie să corespundă nevoilor utilizatorului.

Dacă doriți să setați…	Atunci[1]		
	M	SW	—
Oprire forțată	12 (22)	1	01
Pornirea/oprirea funcționării			02
Urgență (recomandat pentru funcționarea alarmei)			03
Oprire forțată - mai mulți chiriași			04
Setarea de interblocare A			05
Setarea de interblocare B			06

17 Date tehnice

- Un **subset** al celor mai recente date tehnice este disponibil pe pagina web Daikin regională (accesibilă publicului).
- **Setul complet** al celor mai recente date tehnice este disponibil la Daikin Business Portal (se cere autentificare).

17.1 Schema de conexiuni

17.1.1 Legenda schemei de conexiuni unificate

Pentru piesele aplicate și numerotare, consultați schema de conexiuni de pe unitate. Numerotarea pieselor se face cu numere arabe în ordine crescătoare pentru fiecare piesă și este reprezentată în prezentarea de mai jos cu "*" în codul piesei.

[1] Reglajele locale sunt definite după cum urmează:
- **M**: Număr de mod – **Primul număr**: pentru grup de unități – **Numărul între paranteze**: pentru unitate individuală
- **SW**: Stabilirea numărului
- —: Număr valoare
- : Implicit

17 Date tehnice

Simbol	Semnificație	Simbol	Semnificație
	Întreruptor		Împământare de protecție
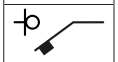			Împământare fără zgomot
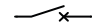			Împământare de protecție (șurub)
	Conexiune		Redresor
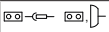	Conector		Conector de releu
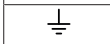	Pământ		Conector de scurtcircuitare
	Cablajul de legătură		Bornă
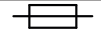	Siguranță		Regletă de conexiuni
	Unitate interioară		Colier pentru cablu
	Unitate exterioară		Încălzitor
	Dispozitiv pentru curenți reziduali		

Simbol	Culoare	Simbol	Culoare
BLK	Negru	ORG	Portocaliu
BLU	Albastru	PNK	Roz
BRN	Maro	PRP, PPL	Mov
GRN	Verde	RED	Roșu
GRY	Gri	WHT	Alb
SKY BLU	Azuriu	YLW	Galben

Simbol	Semnificație
A*P	Placă cu circuite imprimate
BS*	Buton Pornit/Oprit, întrerupător de punere în funcțiune
BZ, H*O	Sonerie
C*	Condensator
AC*, CN*, E*, HA*, HE*, HL*, HN*, HR*, MR*_A, MR*_B, S*, U, V, W, X*A, K*R_*, NE	Conexiune, conector
D*, V*D	Diodă
DB*	Punte de diodă
DS*	Comutator DIP
E*H	Încălzitor
FU*, F*U, (pentru caracteristici, consultați PCI-ul din interiorul unității)	Siguranță
FG*	Conector (împământare șasiu)
H*	Cablaj
H*P, LED*, V*L	Bec de control, diodă emițătoare de lumină
HAP	Diodă emițătoare de lumină (semnalizare întreținere verde)
HIGH VOLTAGE	Tensiune înaltă
IES	Senzor Intelligent eye (ochi inteligent)
IPM*	Modul de alimentare inteligentă
K*R, KCR, KFR, KHuR, K*M	Releu magnetic
L	Fază
L*	Bobină
L*R	Reactanță
M*	Motor pas cu pas

Simbol	Semnificație
M*C	Motorul compresorului
M*F	Motorul ventilatorului
M*P	Motorul pompei de evacuare
M*S	Motor de balansare
MR*, MRCW*, MRM*, MRN*	Releu magnetic
N	Nul
n=*, N=*	Număr de treceri prin miezul de ferită
PAM	Modulație de impuls-amplitudine
PCB*	Placă cu circuite imprimate
PM*	Modul de alimentare
PS	Comutarea alimentării de la rețea
PTC*	Termistor PTC
Q*	Tranzistor de poartă bipolar izolat (IGBT)
Q*C	Întreruptor
Q*DI, KLM	Întreruptor pentru scurgeri la pământ
Q*L	Dispozitiv de protecție la suprasarcină
Q*M	Contact termic
Q*R	Dispozitiv pentru curenți reziduali
R*	Rezistență
R*T	Termistor
RC	Receptor
S*C	Comutator limitator
S*L	Întrerupător cu flotor
S*NG	Detector de scurgeri de agent frigorific
S*NPH	Senzor de presiune (înaltă)
S*NPL	Senzor de presiune (joasă)
S*PH, HPS*	Presostat (înaltă)
S*PL	Presostat (joasă)
S*T	Termostat
S*RH	Senzor de umiditate
S*W, SW*	Întrerupător de punere în funcțiune
SA*, F1S	Descărcător de supratensiune
SR*, WLU	Receptor de semnal
SS*	Comutator selector
SHEET METAL	Placă fixă regletă de conexiuni
T*R	Transformator
TC, TRC	Emițător
V*, R*V	Varistor
V*R	Punte de diodă, modul de alimentare tranzistor de poartă bipolar izolat (IGBT)
WRC	Telecomandă fără cablu
X*	Bornă
X*M	Regletă de conexiuni (bloc)
Y*E	Bobina ventilului electronic de destindere
Y*R, Y*S	Bobina ventilului electromagnetic de inversare
Z*C	Miez de ferită
ZF, Z*F	Filtru de zgomot

Copyright 2024 Daikin

DAIKIN INDUSTRIES CZECH REPUBLIC s.r.o.
U Nové Hospody 1155/1, 301 00 Plzeň Skvrňany, Czech Republic

DAIKIN EUROPE N.V.
Zandvoordestraat 300, B-8400 Oostende, Belgium

3P599562-2D 2024.09