Manual de instalare

Seria R32 split

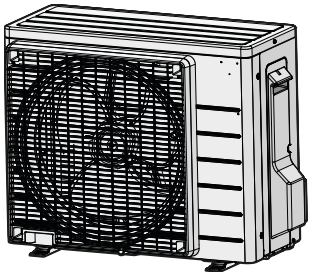

RXP20M5V1B
RXP25M5V1B
RXP35M5V1B

ARXP20M5V1B
ARXP25M5V1B
ARXP35M5V1B

Manual de instalare
Seria R32 split

română

CE - DECLARATION-OF-CONFORMITY
CE - KONFORMITÄTSERKLÄRUNG
CE - DECLARATION-DE-CONFORMITE
CE - CONFORMITEITSVERKLARING
CE - DECLARACION-DE-CONFORMIDAD
CE - DICHIARAZIONE-DI-CONFORMITA
CE - ΔΗΛΩΣΗ ΣΥΜΜΟΡΦΩΣΗΣ
CE - DECLARAÇÃO-DE-CONFORMIDADE
CE - ЗАЯВЛЕНИЕ-О-СООТВЕТСТВИИ
CE - OVERENSSTEMMELSESERKLÆRING
CE - FÖRSÄKRAN-OM-ÖVERENSTÄMMELSE
CE - ERKLÆRING OM-SAMSVAR
CE - ILMOITUS-YHDENMUKAISUUDESTA
CE - PROHLÁŠENÍ-O-SHODĚ
CE - IZJAVA-O-USKLAĐENOSTI
CE - MEGFELELŐSÉGI-NYILATKOZAT
CE - DEKLARACJA-ZGODNOŚCI
CE - DECLARAŢIE-DE-CONFORMITATE
CE - IZJAVA O SKLADNOSTI
CE - VASTAVUSDEKLARATSIOON
CE - ДЕКЛАРАЦИЯ-ЗА-СЪОТВЕТСТВИЕ
CE - ATITIKTIES-DEKLARACIJA
CE - ATBILSTĪBAS-DEKLARĀCIJA
CE - VYHLÁSENIE-ZHODY
CE - UYGUNLUK-BEYANI

Daikin Europe N.V.

01 (GB) declares under its sole responsibility that the equipment to which this declaration relates:
02 (D) erklärt auf seine alleinige Verantwortung daß die Ausrüstung für die diese Erklärung bestimmt ist:
03 (F) déclare sous sa seule responsabilité que l'équipement visé par la présente déclaration:
04 (NL) verklaart hierbij op eigen exclusieve verantwoordelijkheid dat de apparatuur waarop deze verklaring betrekking heeft:
05 (E) declara bajo su única responsabilidad que el equipo al que hace referencia la declaración:
06 (I) dichiara sotto la propria responsabilità che gli apparecchi a cui è riferita questa dichiarazione:
07 (GR) δηλώνει με αποκλειστική της ευθύνη ότι ο εξοπλισμός στον οποίο αναφέρεται η παρούσα δήλωση:
08 (P) declara sob sua exclusiva responsabilidade que os equipamentos a que esta declaração se refere:
09 (RUS) заявляет, исключительно под свою ответственность, что оборудование, к которому относится настоящее заявление:
10 (DK) erklærer under eneansvarlig, at udstyret, som er omfattet af denne erklæring:
11 (S) deklarerar i egenskap av huvudansvarig, att utrustningen som berörs av denna deklaration innebär att:
12 (N) erklærer et fullstendig ansvar for at det utstyr som berøres av denne deklarasjon innebærer at:
13 (FIN) ilmoittaa yksinomaan omalla vastuullaan, että tämän ilmoituksen tarkoittamat laitteet:
14 (CZ) prohlašuje ve své plné odpovědnosti, že zařízení, k němuž se toto prohlášení vztahuje:
15 (HR) izjavljuje pod isključivo vlastitom odgovornošću da oprema na koju se ova izjava odnosi:
16 (H) teljes felelősségé tudatában kijelenti, hogy a berendezések, melyekre e nyilatkozat vonatkozik:
17 (PL) deklaruje na własną i wyłączną odpowiedzialność, że urządzenia, których ta deklaracja dotyczy:
18 (RO) declară pe proprie răspundere că echipamentele la care se referă această declaraţie:
19 (SLO) z vso odgovornostjo izjavlja, da je oprema naprav, na katero se izjava nanaša:
20 (EST) kinnitab oma täielikul vastutusel, et käesoleva deklaratsiooni alla kuuluv varustus:
21 (BG) декларира на своя отговорност, че оборудването, за което се отнася тази декларация:
22 (LT) visiška savo atsakomybe skelbia, kad įranga, kuriai taikoma ši deklaracija:
23 (LV) ar pilnu atbildību apliecina, ka tālāk aprakstītās iekārtas, uz kurām attiecas šī deklarācija:
24 (SK) vyhlasuje na vlastnú zodpovednosť, že zariadenie, na ktoré sa vzťahuje toto vyhlásenie:
25 (TR) tamamen kendi sorumluluğunda olmak üzere bu bildirinin ilgili olduğu donanımının aşağıdaki gibi olduğunu beyan eder:

RXP20M5V1B, RXP25M5V1B, RXP35M5V1B, ARXP20M5V1B, ARXP25M5V1B, ARXP35M5V1B,

01 are in conformity with the following standard(s) or other normative document(s), provided that these are used in accordance with our instructions:
02 der/den folgenden Norm(en) oder einem anderen Normdokument oder -dokumenten entspricht/entsprechen, unter der Voraussetzung, daß sie gemäß unseren Anweisungen eingesetzt werden:
03 sont conformes à la/aux norme(s) ou autre(s) document(s) normatif(s), pour autant qu'ils soient utilisés conformément à nos instructions:
04 conform de volgende norm(en) of één of meer andere bindende documenten zijn, op voorwaarde dat ze worden gebruikt overeenkomstig onze instructies:
05 están en conformidad con la(s) siguiente(s) norma(s) u otro(s) documento(s) normativo(s), siempre que sean utilizados de acuerdo con nuestras instrucciones:
06 sono conformi al(i) seguente(i) standard(s) o altro(i) documento(i) a carattere normativo, a patto che vengano usati in conformità alle nostre istruzioni:
07 είναι σύμφωνα με τα(α) ακόλουθο(α) πρότυπο(α) ή άλλο έγγραφο(α) κανονισμών, υπό την προϋπόθεση ότι χρησιμοποιούνται σύμφωνα με τις οδηγίες μας:
08 estão em conformidade com a(s) seguinte(s) norma(s) ou outro(s) documento(s) normativo(s), desde que estes sejam utilizados de acordo com as nossas instruções:
09 соответствуют следующим стандартам или другим нормативным документам, при условии их использования согласно нашим инструкциям:
10 overholder følgende standard(er) eller andet/andre retningsgivende dokument(er), forudsat at disse anvendes i henhold til vore instrukser:
11 respektive utrustning är utförd i överensstämmelse med och följer följande standard(er) eller andra normgivande dokument, under förutsättning att användning sker i överensstämmelse med våra instruktioner:
12 respektive utstyr er i overensstemmelse med følgende standard(er) eller andre normgivende dokument(er), under forutsetning av at disse brukes i henhold til våre instrukser:
13 vastaavat seuraavien standardien ja muiden ohjeellisten dokumenttien vaatimuksia edellyttäen, että niitä käytetään ohjeidemme mukaisesti:
14 za předpokladu, že jsou využívány v souladu s našimi pokyny, odpovídají následujícím normám nebo normativním dokumentům:
15 u skladu sa slijedećim standardom(ima) ili drugim normativnim dokumentom(ima), uz uvjet da se oni koriste u skladu s našim uputama:
16 megfelelnek az alábbi szabvány(ok)nak vagy egyéb irányadó dokumentum(ok)nak, ha azokat előírás szerint használják:
17 spełniają wymogi następujących norm i innych dokumentów normalizacyjnych, pod warunkiem że używane są zgodnie z naszymi instrukcjami:
18 sunt în conformitate cu următorul (următoarele) standard(e) sau alt(e) document(e) normativ(e), cu condiţia ca acestea să fie utilizate în conformitate cu instrucţiunile noastre:
19 skladni z naslednjimi standardi in drugimi normativi, pod pogojem, da se uporabljajo v skladu z našimi navodili:
20 on vastavuses järgmis(t)e standard(ite)ga või teiste normatiivsete dokumentidega, kui neid kasutatakse vastavalt meie juhenditele:
21 съответстват на следните стандарти или други нормативни документи, при условие, че се използват съгласно нашите инструкции:
22 atitinka žemiau nurodytus standartus ir (arba) kitus norminius dokumentus su sąlyga, kad yra naudojami pagal mūsų nurodymus:
23 tad, ja lietoti atbilstoši ražotāja norādījumiem, atbilst sekojošiem standartiem un citiem normatīviem dokumentiem:
24 sú v zhode s nasledovnou(ými) normou(ami) alebo iným(i) normatívnym(i) dokumentom(ami), za predpokladu, že sa používajú v súlade s našim návodom:
25 ürünün, talimatlarımıza göre kullanılması koşuluyla aşağıdaki standartlar ve norm belirten belgelerle uyumludur:

EN 60335-2-40,

01 following the provisions of:
02 gemäß den Vorschriften der:
03 conformément aux stipulations des:
04 overeenkomstig de bepalingen van:
05 siguiendo las disposiciones de:
06 secondo le prescrizioni per:
07 με τήρηση των διατάξεων των:
08 de acordo com o previsto em:
09 в соответствии с положениями:
10 under iagttagelse af bestemmelserne i:
11 enligt villkoren i:
12 gitt i henhold til bestemmelsene i:
13 noudattaen määräyksiä:
14 za dodržení ustanovení předpisu:
15 prema odredbama:
16 követi a(z):
17 zgodnie z postanowieniami Dyrektyw:
18 în urma prevederilor:
19 ob upoštevanju določb:
20 vastavalt nõuetele:
21 спедвайки клаузите на:
22 laikantis nuostatų, pateikiamų:
23 ievērojot prasības, kas noteiktas:
24 održiavajúc ustanovenia:
25 bunun koşullarına uygun olarak:

Low Voltage 2014/35/EU
Electromagnetic Compatibility 2014/30/EC *
Machinery 2006/42/EC **

01 Directives, as amended.
02 Direktiven, gemäß Änderung.
03 Directives, telles que modifiées.
04 Richtlijnen, zoals geamendeerd.
05 Directivas, según lo enmendado.
06 Direttive, come da modifica.
07 Οδηγιών, όπως έχουν τροποποιηθεί.
08 Directivas, conforme alteração em.
09 Директив со всеми поправками.
10 Direktiver, med senere ændringer.
11 Direktiv, med företagna ändringar.
12 Direktiver, med foretatte endringer.
13 Direktiivejä, sellaisina kuin ne ovat muutettuina.
14 v platném znění.
15 Smjernice, kako je izmijenjeno.
16 irányelv(ek) és módosításaik rendelkezéseit.
17 z późniejszymi poprawkami.
18 Directivelor, cu amendamentele respective.
19 Direktive z vsemi spremembami.
20 Direktiivid koos muudatustega.
21 Директиви, с техните изменения.
22 Direktyvose su papildymais.
23 Direktīvās un to papildinājumos.
24 Smernice, v platnom znení.
25 Değiştirilmiş halleriyle Yönetmelikler.

01 **Note*** as set out in **<A>** and judged positively by **<B>** according to the **Certificate <C>**.
02 **Hinweis*** wie in **<A>** aufgeführt und von **<B>** positiv beurteilt gemäß **Zertifikat <C>**.
03 **Remarque*** tel que défini dans **<A>** et évalué positivement par **<B>** conformément au **Certificat <C>**.
04 **Bemerk*** zoals vermeld in **<A>** en positief beoordeeld door **<B>** overeenkomstig **Certificaat <C>**.
05 **Nota*** como se establece en **<A>** y es valorado positivamente por **<B>** de acuerdo con el **Certificado <C>**.
06 **Nota*** delineato nel **<A>** e giudicato positivamente da **<B>** secondo il **Certificato <C>**.
07 **Σημείωση*** όπως καθορίζεται στο **<A>** και κρίνεται θετικά από το **<B>** σύμφωνα με το **Πιστοποιητικό <C>**.
08 **Nota*** tal como estabelecido em **<A>** e com o parecer positivo de **<B>** de acordo com o **Certificado <C>**.
09 **Примечание*** как указано в **<A>** и в соответствии с положительным решением **<B>** согласно **Свидетельству <C>**.
10 **Bemærk*** som anført i **<A>** og positivt vurderet af **<B>** i henhold til **Certifikat <C>**.
11 **Information*** enligt **<A>** och godkänts av **<B>** enligt **Certifikatet <C>**.
12 **Merk*** som det fremkommer i **<A>** og gjennom positiv bedømmelse av **<B>** ifølge **Sertifikat <C>**.
13 **Huom*** jotka on esitetty asiakirjassa **<A>** ja jotka **<B>** on hyväksynyt **Sertifikaatin <C>** mukaisesti.
14 **Poznámka*** jak bylo uvedeno v **<A>** a pozitivně zjištěno **<B>** v souladu s **osvědčením <C>**.
15 **Napomena*** kako je izloženo u **<A>** i pozitivno ocijenjeno od strane **<B>** prema **Certifikatu <C>**.
16 **Megjegyzés*** a(z) **<A>** alapján, a(z) **<B>** igazolta a megfelelést, a(z) **<C>** **tanúsítvány** szerint.
17 **Uwaga*** zgodnie z dokumentacją **<A>**, pozytywną opinią **<B>** i **Świadectwem <C>**.
18 **Notă*** aşa cum este stabilit în **<A>** şi apreciat pozitiv de **<B>** în conformitate cu **Certificatul <C>**.
19 **Opomba*** kot je določeno v **<A>** in odobreno s strani **<B>** v skladu s **certifikatom <C>**.
20 **Märkus*** nagu on näidatud dokumendis **<A>** ja heaks kiidetud **<B>** järgi vastavalt **sertifikaadile <C>**.
21 **Забележка*** както е изложено в **<A>** и оценено положително от **<B>** съгласно **Сертификата <C>**.
22 **Pastaba*** kaip nustatyta **<A>** ir kaip teigiamai nuspręsta **<B>** pagal **Sertifikatą <C>**.
23 **Piezīmes*** kā norādīts **<A>** un atbilstoši **<B>** pozitīvajam vērtējumam saskaņā ar **sertifikātu <C>**.
24 **Poznámka*** ako bolo uvedené v **<A>** a pozitívne zistené **<B>** v súlade s **osvedčením <C>**.
25 **Not*** **<A>**'da belirtildiği gibi ve **<C>** **Sertifikasına** göre **<B>** tarafından olumlu olarak değerlendirildiği gibi.

<A>	**DAIKIN.TCF.032D2/12-2017**
<B>	**DEKRA (NB0344)**
<C>	**2159619.0551-EMC**

01** Daikin Europe N.V. is authorised to compile the Technical Construction File.
02** Daikin Europe N.V. hat die Berechtigung die Technische Konstruktionsakte zusammenzustellen.
03** Daikin Europe N.V. est autorisé à compiler le Dossier de Construction Technique.
04** Daikin Europe N.V. is bevoegd om het Technisch Constructiedossier samen te stellen.
05** Daikin Europe N.V. está autorizado a compilar el Archivo de Construcción Técnica.
06** Daikin Europe N.V. è autorizzata a redigere il File Tecnico di Costruzione.
07** Η Daikin Europe N.V. είναι εξουσιοδοτημένη να συντάξει τον Τεχνικό φάκελο κατασκευής.
08** A Daikin Europe N.V. está autorizada a compilar a documentação técnica de fabrico.
09** Компания Daikin Europe N.V. уполномочена составить Комплект технической документации.
10** Daikin Europe N.V. er autoriseret til at udarbejde de tekniske konstruktionsdata.
11** Daikin Europe N.V. är bemyndigade att sammanställa den tekniska konstruktionsfilen.
12** Daikin Europe N.V. har tillatelse til å kompiliere den Tekniske konstruksjonsfilen.
13** Daikin Europe N.V. on valtuutettu laatimaan Teknisen asiakirjan.
14** Společnost Daikin Europe N.V. má oprávnění ke kompilaci souboru technické konstrukce.
15** Daikin Europe N.V. je ovlašten za izradu Datoteke o tehničkoj konstrukciji.
16** A Daikin Europe N.V. jogosult a műszaki konstrukciós dokumentáció összeállítására.
17** Daikin Europe N.V. ma upoważnienie do zbierania i opracowywania dokumentacji konstrukcyjnej.
18** Daikin Europe N.V. este autorizat să compileze Dosarul tehnic de construcţie.
19** Daikin Europe N.V. je pooblaščen za sestavo datoteke s tehnično mapo.
20** Daikin Europe N.V. on volitatud koostama tehnilist dokumentatsiooni.
21** Daikin Europe N.V. е оторизирана да състави Акта за техническа конструкция.
22** Daikin Europe N.V. yra įgaliota sudaryti šį techninės konstrukcijos failą.
23** Daikin Europe N.V. ir autorizēts sastādīt tehnisko dokumentāciju.
24** Spoločnosť Daikin Europe N.V. je oprávnená vytvoriť súbor technickej konštrukcie.
25** Daikin Europe N.V. Teknik Yapı Dosyasını derlemeye yetkilidir.

3P516375-6B

DAIKIN

Hiromitsu Iwasaki
Director
Ostend, 21st of December 2018

DAIKIN EUROPE N.V.
Zandvoordestraat 300, B-8400 Oostende, Belgium

Cuprins

1 Despre documentație 3
1.1 Despre acest document 3
2 Instrucțiuni specifice de tehnica securității pentru instalator 3
3 Despre cutie 5
3.1 Unitate exterioară 5
3.1.1 Pentru a despacheta unitatea exterioară 5
3.1.2 Scoaterea accesoriilor din unitatea exterioară 6
4 Instalarea unității 6
4.1 Pregătirea locului de instalare 6
4.1.1 Cerințele pentru locul de instalare a unității exterioare 6
4.1.2 Cerințe suplimentare pentru locul de instalare a unității exterioare în regiuni cu climat rece 6
4.2 Deschiderea unităţilor 7
4.2.1 Pentru a deschide unitatea exterioară 7
4.3 Montarea unității exterioare 7
4.3.1 Pentru a asigura structura de instalare 7
4.3.2 Pentru a instala unitatea exterioară 7
4.3.3 Pentru a asigura scurgerea 7
4.3.4 Pentru a preveni răsturnarea unității exterioare 7
5 Instalarea tubulaturii 8
5.1 Pregătirea tubulaturii de agent frigorific 8
5.1.1 Cerinţele agentului frigorific 8
5.1.2 Lungimea tubulaturii de agent frigorific și diferența de înălțime 8
5.1.3 Izolarea tubulaturii de agent frigorific 8
5.2 Racordarea tubulaturii de agent frigorific 8
5.2.1 Despre racordarea tubulaturii de agent frigorific 8
5.2.2 Măsuri de precauţie la racordarea tubulaturii de agent frigorific 8
5.2.3 Conectarea tubulaturii de agent frigorific la unitatea exterioară 8
5.3 Verificarea tubulaturii de agent frigorific 9
5.3.1 Pentru a verifica existenţa scurgerilor 9
5.3.2 Pentru a efectua uscarea vidată 9
6 Încărcarea agentului frigorific 9
6.1 Despre încărcarea agentul frigorific 9
6.2 Despre agentul frigorific 10
6.3 Determinarea cantității suplimentare de agent frigorific 10
6.4 Determinarea cantității totale pentru reîncărcare 10
6.5 Pentru a încărca agent frigorific suplimentar 10
6.6 Fixarea etichetei de gaz fluorurat cu efect de seră 10
7 Instalația electrică 11
7.1 Specificațiile componentelor standard de cablaj 11
7.2 Pentru a conecta cablajul electric la unitatea exterioară 11
8 Finalizarea instalării unității exterioare 11
8.1 Pentru a finaliza instalarea unității exterioare 11
8.2 Pentru a închide unitatea exterioară 12
9 Întreținere și deservire 12
10 Dare în exploatare 12
10.1 Lista de verificare înainte de darea în exploatare 12
10.2 Lista de control în timpul dării în exploatare 12
10.3 Pentru a efectua o probă de funcţionare 12
10.4 Pornirea unității exterioare 12
11 Dezafectare 13
11.1 Prezentare: Dezafectarea 13
11.2 Pompare pentru evacuare 13
11.3 Pentru a porni şi opri răcirea forţată 13
11.3.1 Pentru a porni și opri răcirea forțată utilizând întrerupătorul unității interioare 13
11.3.2 Pornirea/oprirea răcirii forțate utilizând interfața utilizatorului unității interioare 13
12 Date tehnice 14
12.1 Schema cablajului 14
12.1.1 Legenda schemei de conexiuni unificate 14
12.2 Schema tubulaturii 16
12.2.1 Schema tubulaturii: Unitatea exterioară 16

1 Despre documentație

1.1 Despre acest document

INFORMAȚIE

Asigurați-vă că utilizatorul are documentația tipărită și rugați-l să o păstreze pentru consultare ulterioară.

Publicul țintă

Instalatori autorizați

Setul de documentație

Acest document face parte dintr-un set de documentație. Setul complet este format din:

- **Măsuri generale de protecție:**
  - Instrucțiuni de tehnica securității care trebuie citite înainte de instalare
  - Format: Hârtie (în cutia unității exterioare)
- **Manualul de instalare al unității exterioare:**
  - Instrucțiuni de instalare
  - Format: Hârtie (în cutia unității exterioare)
- **Ghidul de referință al instalatorului:**
  - Pregătirea instalației, date de referință, …
  - Format: Fișiere digitale pe https://www.daikin.eu. Utilizați funcția de căutare 🔍 pentru a vă găsi modelul.

Cele mai noi revizii ale documentației furnizate pot fi disponibile pe site-ul regional Daikin sau de la distribuitor.

Documentația originală este scrisă în engleză. Toate celelalte limbi reprezintă traduceri.

Manual de date tehnice

- Un **subset** al celor mai recente date tehnice este disponibil pe pagina web Daikin regional (accesibilă publicului).
- **Setul complet** al celor mai recente date tehnice este disponibil la Daikin Business Portal (se cere autentificare).

2 Instrucțiuni specifice de tehnica securității pentru instalator

Respectați întotdeauna următoarele instrucțiuni și reglementări de tehnica securității.

Instalarea unității (vezi "4 Instalarea unității" [▸ 6])

AVERTIZARE

Instalarea va fi efectuată de un instalator, alegerea materialelor și instalației trebuie să se conformeze legislației aplicabile. În Europa, standardul aplicabil este EN378.

AVERTIZARE

Aparatul va fi păstrat astfel încât să se prevină deteriorarea mecanică, și într-o încăpere bine ventilată fără surse de aprindere cu funcționare continuă (de ex.: flacără deschisă, un aparat cu gaz în funcțiune sau un încălzitor electric în funcțiune). Dimensiunea încăperii trebuie să fie cea specificată în Măsurile generale de protecție.

ATENȚIE

Pentru pereţi care conțin un cadru metalic sau o placă metalică, aveţi grijă să folosiţi o conductă încastrată în perete şi un capac de perete în orificiul de traversare pentru a preveni posibile supraîncălziri, electrocutări, sau incendii.

AVERTIZARE

Aveți grijă ca instalarea, testarea și materialele utilizate să se conformeze legislației în vigoare (pe lângă instrucțiunile descrise în documentația Daikin).

ATENȚIE

- Verificați dacă locul de instalare poate susține greutatea unității. Instalarea necorespunzătoare este periculoasă. Ea poate cauza de asemenea vibrații sau zgomote de funcționare neobișnuite.
- Asigurați un spațiu suficient de service.
- NU instalați unitatea astfel încât să fie în contact cu un tavan sau un perete, acest lucru putând cauza vibrații.

AVERTIZARE

Instalarea sau conectarea necorespunzătoare a echipamentului sau accesoriilor poate cauza electrocutare, scurtcircuit, scăpări, incendiu sau alte deteriorări ale echipamentului. Utilizați NUMAI accesorii, echipamente opționale și piese de schimb fabricate sau aprobate de Daikin.

Instalarea tubulaturii (vezi "5 Instalarea tubulaturii" [▸ 8])

ATENȚIE

Tubulatura și îmbinările unui sistem split trebuie realizate cu îmbinări permanente în interiorul unui spațiu ocupat, cu excepția îmbinărilor care leagă direct tubulatura de unitățile interioare.

PERICOL: RISC DE ARSURI/OPĂRIRE

NOTIFICARE

- Utilizați piulița olandeză fixată pe unitate.
- Pentru a preveni scăpările de gaz, aplicați agent frigorific numai pe interiorul evazării. Utilizați ulei frigorific pentru R32 (FW68DA).
- NU reutilizați îmbinările.

NOTIFICARE

- NU utilizați uleiuri minerale la piesa mandrinată.
- Nu instalați NICIODATĂ un uscător la această unitate R32 pentru a-i garanta durata de viață. Materialul de uscare se poate dizolva deteriorând sistemul.

ATENȚIE

- Mandrinarea incompletă poate cauza scăpări de agent frigorific gaz.
- NU reutilizați mufele. Utilizați mufe noi pentru a preveni scăpările de agent frigorific.
- Utilizați piulițele olandeze livrate cu unitatea. Utilizarea unor piulițe olandeze diferite poate cauza scăpări de agent frigorific.

Instalația electrică (vezi "7 Instalația electrică" [▸ 11])

PERICOL: RISC DE ELECTROCUTARE

AVERTIZARE

Utilizați ÎNTOTDEAUNA cablu multifilar pentru cablurile de alimentare.

AVERTIZARE

- Întreaga cablare trebuie executată de un electrician autorizat și trebuie să se conformeze legislației în vigoare.
- Efectuați conexiunile electrice la cablajul fix.
- Toate componentele procurate la fața locului și întreaga construcție electrică TREBUIE să se conformeze legislației în vigoare.

AVERTIZARE

- Dacă alimentarea de la rețea are o fază lipsă sau nulul legat eronat, echipamentul se poate defecta.
- Stabiliți împământarea corectă. NU conectați împământarea unității la o conductă de utilități, la un circuit absorbant de impulsuri sau la o linie de împământare telefonică. Legarea incompletă la pământ poate cauza electrocutare.
- Instalați siguranțele sau disjunctoarele necesare.
- Fixați cablajul electric cu brățări autoblocante pentru ca acesta să NU intre în contact cu muchiile ascuțite sau cu tubulatura, în special pe partea de presiune înaltă.
- NU utilizați fire izolate cu bandă, fire de conductor torsadat, prelungitoare sau conexiuni de la un sistem în stea. Acestea pot cauza supraîncălzire, electrocutare sau incendiu.
- NU instalați un condensator compensator de fază, deoarece această unitate este echipată cu un invertor. Un condensator compensator de fază va diminua performanța și poate cauza accidente.

AVERTIZARE

Utilizați un întreruptor de tip separare de contact la toți polii, cu o separare de cel puțin 3 mm între punctele de contact ceea ce asigură deconectarea completă la supratensiune de categoria a III-a.

AVERTIZARE

Dacă cordonul de alimentare este deteriorat, acesta TREBUIE înlocuit de fabricant, agentul de service sau de persoane similare calificate pentru a evita pericolele.

AVERTIZARE

NU conectaţi cablul de alimentare la unitatea interioară. Acest lucru poate cauza electrocutări sau incendii.

AVERTIZARE

- Nu folosiţi în interiorul produsului piese electrice procurate local.
- NU derivaţi alimentarea de la rețea pentru pompa de evacuare, etc., de la regleta de conexiuni. Acest lucru poate cauza electrocutări sau incendii.

AVERTIZARE

Feriți cablajul de interconectare de conductele de cupru fără izolare termică, deoarece acestea vor fi foarte fierbinți.

AVERTIZARE

Luați măsurile necesare pentru a împiedica animalele de talie mică să se adăpostească în unitate. Animalele de talie mică care ating piesele electrice pot cauza defecțiuni, fum sau incendiu.

INFORMAȚIE

Nivelul de presiune sonoră este mai mic de 70 dBA.

AVERTIZARE

Dacă aparatele conțin agent frigorific R32, atunci suprafața podelei încăperii în care acestea sunt instalate, exploatate și păstrate, trebuie să fie mai mare decât suprafața minimă a podelei. Aceasta se aplică la:

- Unități interioare **fără** senzor de scăpări de agent frigorific; în cazul unităților interioare **cu** senzor de scăpări de agent frigorific, consultați manualul de instalare
- Unități exterioare instalate sau păstrate în interior (exemplu: grădina de iarnă, garaj, sala de mașini)
- Tubulatura de legătură în spații neventilate

NOTIFICARE

- Tubulatura trebuie protejată față de deteriorarea fizică.
- Instalația de tubulatură trebuie menținută la minim.

ATENȚIE

Încărcătura totală de agent frigorific din sistem nu poate depăși cerințele de suprafață minimă a podelei celei mai mici încăperi deservite. Pentru cerințele de suprafață minimă a podelei pentru unitățile interioare, vezi manualul de instalare și exploatare a unității exterioare.

AVERTIZARE

- Zona TREBUIE controlată cu un detector de agent frigorific adecvat înainte și în timpul lucrului, pentru a se asigura că tehnicianul este conștient de atmosferele potențial toxice sau inflamabile.
- Asigurați-vă ca echipamentul utilizat pentru detectarea scurgerilor este adecvat pentru utilizarea cu toți agenții frigorifici aplicabili, adică anti-ex, etanșat adecvat sau cu protecție intrinsecă.
- Înainte și în timpul lucrului, zona TREBUIE controlată cu un detector adecvat de agent frigorific capabil să detecteze agentul frigorific R32, pentru a asigura un mediu de lucru lipsit de agent frigorific.

AVERTIZARE

NU aplicați nicio sarcină inductivă sau capacitivă permanentă circuitului fără a vă asigura că aceasta NU va depăși tensiunea și curentul admis pentru echipamentul în cauză.

AVERTIZARE

- Utilizați NUMAI cabluri din cupru.
- Asigurați conformitatea cablajului de legătură cu legislația în vigoare.
- Întregul cablaj de legătură TREBUIE executat în conformitate cu schema de conexiuni furnizată cu produsul.
- Nu strângeți NICIODATĂ mănunchiurile de cabluri și aveți grijă ca acestea să NU vină în contact cu tubulatura și cu muchiile ascuțite. Asigurați-vă că pe conexiunile de pe borne nu se aplică o presiune externă.
- Aveți grijă să instalați cablul de împământare. NU conectați împământarea unității la o conductă de utilități, la un circuit absorbant de impulsuri sau la o linie de împământare telefonică. Legarea incompletă la pământ poate cauza electrocutare.
- Aveți grijă să folosiți un circuit electric de alimentare special alocat. Nu folosiți NICIODATĂ o sursă de alimentare în comun cu un alt aparat.
- Aveți grijă să instalați siguranțele sau disjunctoarele necesare.
- Aveți grijă să instalați un protector pentru scurgeri la pământ. Neprocedând astfel pot surveni electrocutări sau incendii.
- Când instalați siguranța pentru scurgerea la pământ aveți grijă să fie compatibil cu invertorul (rezistent la zgomot electric de înaltă frecvență) pentru a evita deschiderea inutilă a protectorului pentru scurgerea la pământ.

3 Despre cutie

3.1 Unitate exterioară

3.1.1 Pentru a despacheta unitatea exterioară

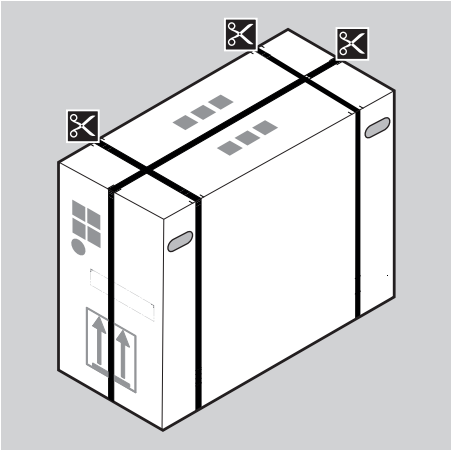

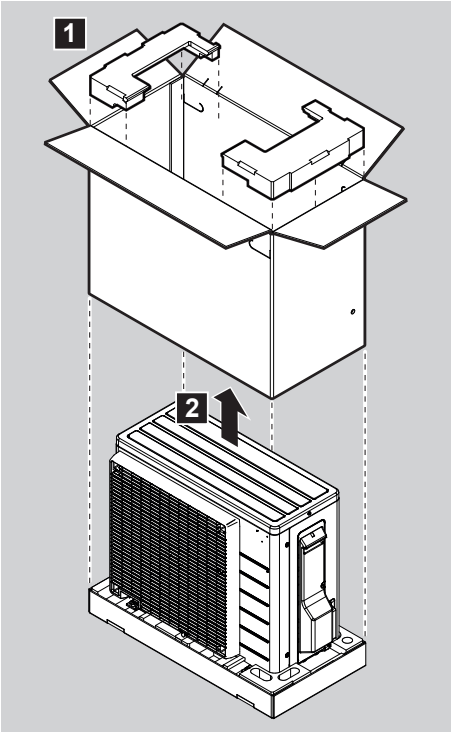

3.1.2 Scoaterea accesoriilor din unitatea exterioară

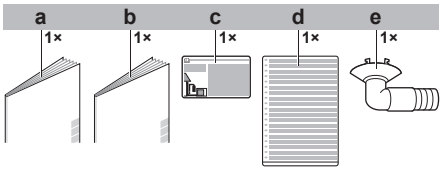

- **a** Măsuri generale de precauție
- **b** Manualul de instalare al unității exterioare
- **c** Etichetă de gaz fluorurat cu efect de seră
- **d** Etichetă de gaz fluorurat cu efect de seră în mai multe limbi
- **e** Dopul de evacuare (plasat la fundul cutiei)

4 Instalarea unității

4.1 Pregătirea locului de instalare

AVERTIZARE

Aparatul trebuie depozitat într-o încăpere fără surse de aprindere cu funcționare continuă (de exemplu: flacără deschisă, aparat cu gaz în funcțiune sau încălzitor electric în funcțiune).

4.1.1 Cerințele pentru locul de instalare a unității exterioare

Țineți cont de următoarele indicații privind distanțarea:

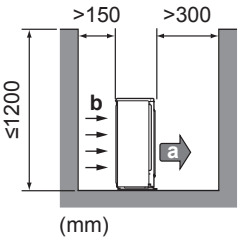

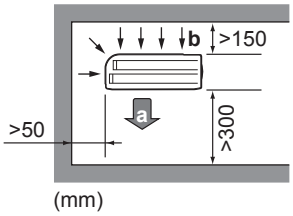

- **a** Evacuare aer
- **b** Priză de aer

Vă recomandăm să montați un panou deflector dacă evacuarea aerului este expusă vântului.

Vă recomandăm să instalați unitatea exterioară cu evacuarea aerului spre perete și NU expusă direct în bătaia vântului.

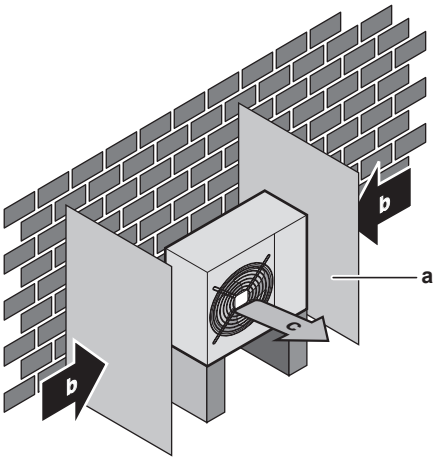

- **a** Placă deflectoare
- **b** Direcția predominantă a vântului
- **c** Orificiu de evacuare a aerului

4.1.2 Cerințe suplimentare pentru locul de instalare a unității exterioare în regiuni cu climat rece

Protejați unitatea împotriva căderilor directe de zăpadă și aveți grijă ca unitatea exterioară să nu fie NICIODATĂ înzăpezită.

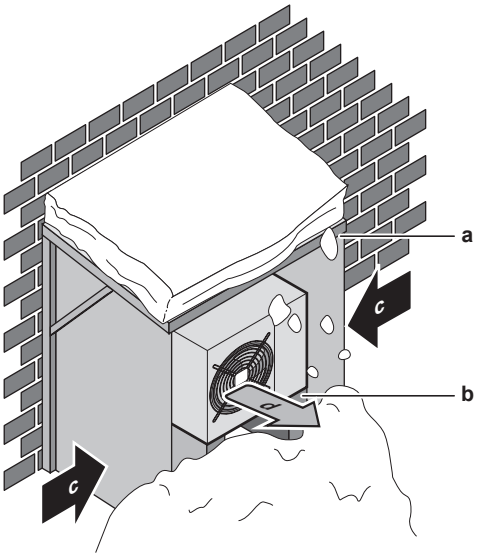

- **a** Capac protector pentru zăpadă sau copertină
- **b** Piedestal
- **c** Direcția principală a vântului
- **d** Evacuarea aerului

În orice caz, lăsați un spațiu liber de cel puțin 300 mm sub unitate. În plus, asigurați-vă că unitatea se află la cel puțin 100 mm deasupra stratului maxim de zăpadă anticipat. Consultați "4.3 Montarea unității exterioare" [▸ 7] pentru detalii suplimentare.

În zonele cu căderi masive de zăpadă este foarte important să alegeți un amplasament în care zăpada NU va afecta unitatea. Dacă există posibilitatea ca zăpada să cadă din lateral, asigurați-vă că serpentina schimbătorului de căldură NU este afectată de zăpadă. Dacă este necesar, montați un capac protector pentru zăpadă sau o copertină și un piedestal.

4.2 Deschiderea unităţilor

4.2.1 Pentru a deschide unitatea exterioară

PERICOL: RISC DE ELECTROCUTARE

PERICOL: RISC DE ARSURI/OPĂRIRE

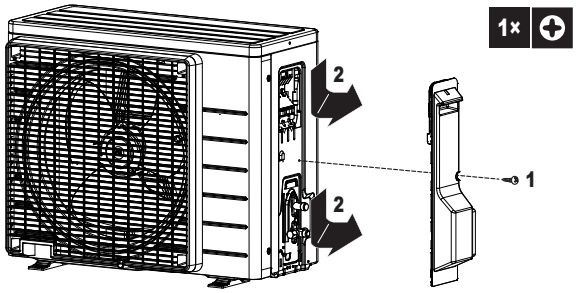

4.3 Montarea unității exterioare

4.3.1 Pentru a asigura structura de instalare

Pregătiți 4 seturi de șuruburi, piulițe și șaibe de ancorare M8 sau M10, (procurare la fața locului).

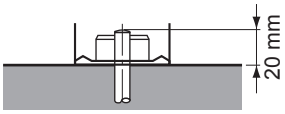

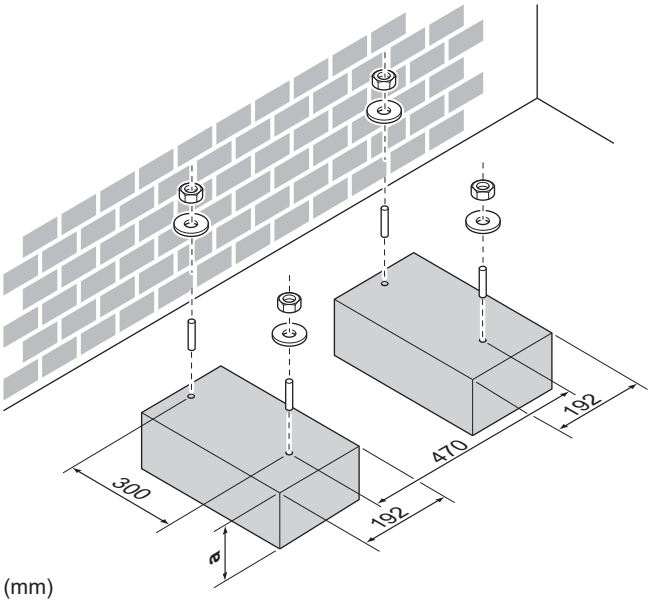

(mm)

a 100 mm deasupra nivelului anticipat al zăpezii

4.3.2 Pentru a instala unitatea exterioară

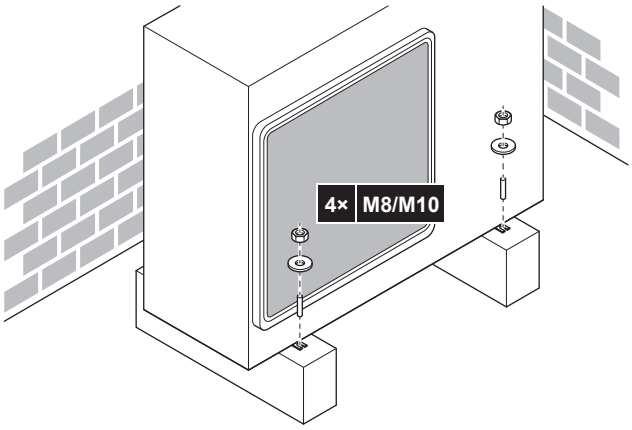

4.3.3 Pentru a asigura scurgerea

NOTIFICARE

Dacă unitatea este instalată într-o zonă rece, luați măsurile necesare pentru a NU îngheța condensul evacuat.

INFORMAȚIE

Pentru informaţii despre opţiunile disponibile, contactaţi distribuitorul.

1 Utilizați un dop de evacuare pentru drenaj.

2 Utilizați un furtun de Ø16 mm (procurare la fața locului).

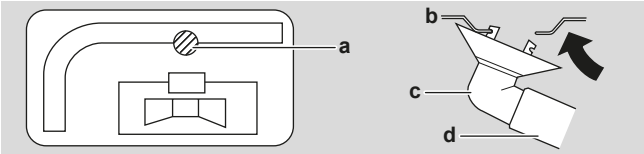

a Țuț de evacuare
b Cadru de bază
c Dop de evacuare (accesoriu)
d Furtun (procurare la fața locului)

NOTIFICARE

Lăsaţi un spaţiu liber de cel puţin 300 mm sub unitate. În plus, asiguraţi-vă că unitatea se află la cel puţin 100 mm deasupra stratului de zăpadă anticipat.

4.3.4 Pentru a preveni răsturnarea unității exterioare

Dacă unitatea se instalează în locuri unde vânturile puternice o pot răsturna, luați următoarele măsuri:

1 Pregătiți 2 cabluri conform indicațiilor din ilustrația următoare (procurare la fața locului).

2 Treceți cele 2 cabluri peste unitatea exterioară.

3 Introduceți o bandă de cauciuc între cabluri și unitatea exterioară pentru ca vopseaua să nu fie zgâriată de cabluri (procurare la fața locului).

4 Fixați capetele cablurilor.

5 Strângeți cablurile.

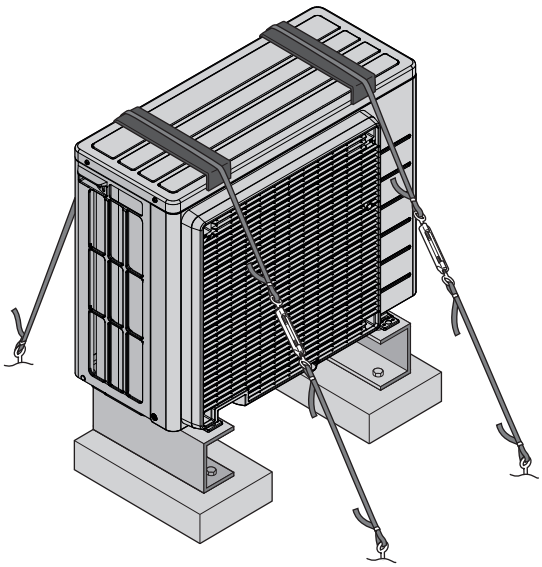

5 Instalarea tubulaturii

5.1 Pregătirea tubulaturii de agent frigorific

5.1.1 Cerinţele agentului frigorific

- **Materialul tubulaturii:** Cupru fără sudură, dezoxidat cu acid fosforic.
- **Diametrul tubulaturii:**

Tubulatura de lichid	Ø6,4 mm (1/4")
Tubulatura de gaz	Ø9,5 mm (3/8")

- **Categoria de duritate și grosimea tubulaturii:**

Diametru exterior (Ø)	Categorie de duritate	Grosime (t)[a]	
6,4 mm (1/4")	Moale (O)	≥0,8 mm	
9,5 mm (3/8")	Moale (O)		

[a] În funcție de legislația în vigoare și de presiunea maximă de lucru a unității (vezi "PS High" de pe placa de identificare a unității), poate fi necesară o grosime mai mare a tubulaturii.

5.1.2 Lungimea tubulaturii de agent frigorific și diferența de înălțime

Ce?	Distanţa
Lungimea maximă admisibilă a conductei	15 m
Lungimea minimă admisibilă a conductei	1,5 m
Diferenţa de înălţime maximă admisibilă	12 m

5.1.3 Izolarea tubulaturii de agent frigorific

- Utilizați spumă de polietilenă pentru izolare:
  - cu un raport de transfer al căldurii cuprins între 0,041 și 0,052 W/mK (0,035 și 0,045 kcal/mh°C)
  - cu o rezistență la căldură de cel puțin 120°C
- Grosimea izolației

Diametrul exterior al conductei ($Ø_p$)	Diametrul interior al izolației ($Ø_i$)	Grosimea izolației (t)
6,4 mm (1/4")	8~10 mm	≥10 mm
9,5 mm (3/8")	12~15 mm	

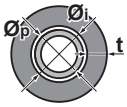

Dacă temperatura depășește 30°C iar umiditatea este mai mare de RH 80%, grosimea materialelor de izolare trebuie să fie de cel puțin 20 mm pentru a evita condensarea pe suprafața izolației.

5.2 Racordarea tubulaturii de agent frigorific

PERICOL: RISC DE ARSURI/OPĂRIRE

5.2.1 Despre racordarea tubulaturii de agent frigorific

Înainte de racordarea tubulaturii de agent frigorific

Asigurați-vă că unitatea exterioară și interioară sunt montate.

Flux de lucru normal

Racordarea tubulaturii de agent frigorific implică:

- Racordarea tubulaturii de agent frigorific la unitatea interioară
- Racordarea tubulaturii de agent frigorific la unitatea interioară
- Izolarea tubulaturii de agent frigorific
- Luarea în considerare a indicațiilor pentru:
  - Curbarea conductelor
  - Mandrinarea capetelor conductelor
  - Utilizarea ventilelor de închidere

5.2.2 Măsuri de precauţie la racordarea tubulaturii de agent frigorific

PERICOL: RISC DE ARSURI/OPĂRIRE

NOTIFICARE

- Utilizați piulița olandeză fixată pe unitatea principală.
- Pentru a preveni scăpările de gaz, aplicați agent frigorific numai pe interiorul evazării. Utilizați ulei frigorific pentru R32 (FW68DA).
- NU reutilizați îmbinările.

AVERTIZARE

Racordaţi în siguranţă tubulatura agentului frigorific înainte de a pune în funcţiune compresorul. Dacă tubulatura de agent frigorific NU este racordată şi ventilul de închidere este deschis când compresorul funcţionează, va fi aspirat aer. Asta va cauza presiuni anormale în ciclul de răcire, putând duce la deteriorarea echipamentului și chiar accidentări.

5.2.3 Conectarea tubulaturii de agent frigorific la unitatea exterioară

- **Lungimea tubulaturii.** Mențineți tubulatura de legătură cât mai scurtă posibil.
- **Protejarea tubulaturii.** Protejați tubulatura de legătură împotriva deteriorării fizice.

1 Conectați racordul de agent frigorific lichid de la unitatea interioară la ventilul de închidere pentru lichid al unității exterioare.

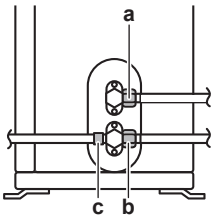

a Ventil de închidere pentru lichid
b Ventil de închidere pentru gaz
c Ștuț de service

2 Conectați racordul de agent frigorific gaz de la unitatea interioară la ventilul de închidere pentru gaz al unității exterioare.

NOTIFICARE

Vă recomandăm ca tubulatura agentului frigorific între unitatea interioară şi cea exterioară să fie instalată într-un tub sau ca tubulatura agentului frigorific să fie învelită în bandă.

5.3 Verificarea tubulaturii de agent frigorific

5.3.1 Pentru a verifica existenţa scurgerilor

NOTIFICARE

NU depăşiţi presiunea maximă de lucru a unităţii (consultaţi “PS High” pe placa de identificare a unităţii).

NOTIFICARE

Utilizați ÎNTOTDEAUNA o soluție de testare cu spumă recomandată de distribuitorul dvs.

NU utilizaţi NICIODATĂ apă cu săpun:

- Apa cu săpun poate cauza fisurarea componentelor, precum piulițele olandeze sau capacele ventilelor de închidere.
- Apa cu săpun poate conține sare, care absoarbe umezeala, care va îngheța când tubulatura se răcește.
- Apa cu săpun conține amoniac care poate cauza coroziunea racordurilor mandrinate (între piulița olandeză din alamă și mufa din cupru).

1 Încărcaţi sistemul cu azot gaz până la presiunea manometrului de cel puţin 200 kPa (2 bari). Vă recomandăm să presurizaţi la 3000 kPa (30 bari) pentru a detecta scurgerile minuscule.

2 Verificaţi dacă există scurgeri prin aplicarea unei soluţii de verificare cu spumă pe toate racordurile.

3 Evacuaţi tot azotul gaz.

5.3.2 Pentru a efectua uscarea vidată

1 Vidați sistemul până când presiunea pe distribuitor indică −0,1 MPa (−1 bar).

2 Lăsați așa cum este timp de 4-5 minute și verificați presiunea:

Dacă presiunea…	Atunci…
Nu se modifică	Nu există umiditate în sistem. Acest procedeu este terminat.
Crește	Există umiditate în sistem. Treceți la pasul următor.

3 Vidați sistemul cel puțin 2 ore la presiune de −0,1 MPa (−1 bar) a distribuitorului.

4 După oprirea pompei, verificați presiunea timp de cel puțin 1 oră.

5 Dacă NU ați ajuns la vidul țintă sau NU PUTEȚI menține vidul timp de 1 oră, efectuați următoarele:

- Verificați din nou dacă există scurgeri.
- Efectuați din nou uscarea cu vid.

NOTIFICARE

Aveți grijă să deschideți ventilele de închidere după instalarea tubulaturii de agent frigorific și efectuarea uscării cu vid. Exploatarea sistemului cu ventilele de închidere închise poate defecta compresorul.

6 Încărcarea agentului frigorific

6.1 Despre încărcarea agentul frigorific

Unitatea exterioară este încărcată cu agent frigorific în fabrică, dar în unele cazuri, ar putea fi necesare următoarele:

Ce	Când
Încărcarea cu agent frigorific suplimentar	Când lungimea totală a tubulaturii de lichid este mai mare decât valoarea specificată (vezi mai jos).
Reîncărcarea completă cu agent frigorific	**Exemplu:** ▪ La mutarea sistemului. ▪ După o scurgere.

Încărcarea cu agent frigorific suplimentar

Înainte de încărcarea cu agent frigorific suplimentar, asigurați-vă că tubulatura **exterioară** de agent frigorific a unității exterioare extern este verificată (probă de etanșeitate, uscare cu vid).

INFORMAȚIE

În funcție de unități și/sau de condițiile de instalare, poate fi necesară conectarea cablajului electric înainte de a putea încărca agentul frigorific.

Derularea tipică a operaţiunilor – Încărcarea agentului frigorific suplimentar constă de obicei din următoarele faze:

1 Determinarea necesității încărcării suplimentare și a cantității de încărcat.

2 Dacă este necesar, încărcarea de agent frigorific suplimentar.

3 Completarea etichetei de gaz fluorurat cu efect de seră și fixarea acesteia în interiorul unității exterioare.

Reîncărcarea completă cu agent frigorific

Înainte de reîncărcarea completă cu agent frigorific, asigurați-vă că au fost efectuate următoarele:

1 Tot agentul frigorific este recuperat din sistem.

2 Este verificată tubulatura **externă** de agent frigorific a unității exterioare (proba de etanșeitate, uscarea cu vid).

3 Este efectuată uscarea cu vid pe tubulatura **internă** de agent frigorific a unității exterioare.

NOTIFICARE

Înainte de reîncărcarea completă, efectuaţi şi uscarea prin aspiraţie a tubulaturii agentului frigorific din **interiorul** unităţii externe.

Derularea tipică a operaţiunilor – Reîncărcarea completă cu agent frigorific constă din următoarele fazele:

1 Determinarea cantității de agent frigorific care trebuie a încărcat.
2 Încărcarea agentului frigorific.
3 Completarea etichetei de gaz fluorurat cu efect de seră și fixarea acesteia în interiorul unității exterioare.

6.2 Despre agentul frigorific

Acest produs conține gaze fluorurate cu efect de seră. NU purjați gazele în atmosferă.

Tip de agent frigorific: R32

Valoare potențială de încălzire globală (GWP): 675

În funcție de legislația în vigoare, pot fi necesare controale periodice pentru scăpări de agent frigorific. Contactați instalatorul pentru informații suplimentare.

AVERTIZARE: MATERIAL INFLAMABIL

Agentul frigorific din interiorul acestei unități este ușor inflamabil.

AVERTIZARE

- Agentul frigorific din interiorul unității este ușor inflamabil, dar în mod normal NU se scurge. Dacă agentul frigorific scapă în încăpere și vine în contact cu flacăra de la un arzător, un încălzitor, sau o mașină de gătit, acest lucru poate cauza incendiu, sau formarea unui gaz nociv.
- Opriți toate dispozitivele de încălzire combustibile, aerisiți încăperea, și luați legătura cu distribuitorul de la care ați cumpărat unitatea.
- Nu folosiți unitatea până ce persoana autorizată pentru service nu confirmă repararea piesei cu scurgeri de agent frigorific.

AVERTIZARE

Aparatul trebuie depozitat într-o încăpere fără surse de aprindere cu funcționare continuă (de exemplu: flacără deschisă, aparat cu gaz în funcțiune sau încălzitor electric în funcțiune).

AVERTIZARE

- NU perforați și nu aruncați în foc piesele din circuitul agentului frigorific.
- NU folosiți materiale de curățare sau mijloace de accelerare a procesului de dezghețare, altele decât cele recomandate de producător.
- Rețineți că agentul frigorific din interiorul sistemului este inodor.

NOTIFICARE

Legislația în vigoare privind **gazele fluorurate cu efect de seră** impune ca încărcătura de agent frigorific a unității să fie indicată atât în greutate, cât și în echivalent CO_2.

Formula pentru calculul cantității de CO_2 în tone echivalente: Valoarea GWP a agentului frigorific × încărcătura totală de agent frigorific [în kg] / 1000

Contactați instalatorul pentru informații suplimentare.

6.3 Determinarea cantității suplimentare de agent frigorific

Dacă lungimea totală a tubulaturii agentului frigorific este...	Atunci…
≤10 m	NU adăugaţi agent frigorific suplimentar.
>10 m	R=(lungimea totală (m) a tubulaturii de lichid–10 m)×0,020 R=încărcare suplimentară (kg) (rotunjită în unităţi de 0,01 kg)

INFORMAȚIE

Lungimea tubulaturii reprezintă lungimea pe o singură direcţie a tubulaturii de lichid.

6.4 Determinarea cantității totale pentru reîncărcare

INFORMAȚIE

Dacă este necesară încărcarea completă, încărcarea totală cu agent frigorific este: încărcarea cu agent frigorific din fabrică (consultaţi placa de identificare a unităţii) + cantitatea suplimentară stabilită.

6.5 Pentru a încărca agent frigorific suplimentar

AVERTIZARE

- Utilizați numai R32 ca agent frigorific. Alte substanțe pot provoca explozii și accidente.
- R32 conține gaze fluorurate cu efect de seră. Valoarea sa potențială de încălzire globală (GWP) este de 675. NU eliberați aceste gaze în atmosferă.
- Când încărcați cu agent frigorific, purtați întotdeauna mănuși și ochelari de protecție.

Condiție prealabilă: Înainte de încărcarea agentului frigorific, asigurați-vă că tubulatura de agent frigorific este racordată și verificată (probă de etanşeitate şi uscare cu vid).

1 Conectaţi butelia de agent frigorific la ştuţul de deservire.
2 Încărcaţi cantitatea suplimentară de agent frigorific.
3 Deschideţi ventilul de închidere pentru gaz.

6.6 Fixarea etichetei de gaz fluorurat cu efect de seră

1 Completați eticheta după cum urmează:

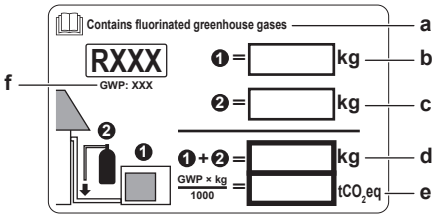

a Dacă împreună cu unitatea este livrată o etichetă de gaz fluorurat cu efect de seră în mai multe limbi (consultați accesoriile), desprindeți limba aplicabilă și lipiți-o pe **a**.
b Încărcătura de agent frigorific din fabrică: consultați placa de identificare a unității
c Cantitatea suplimentară de agent frigorific încărcat
d Încărcătura totală de agent frigorific

e **Cantitatea de gaze fluorurate cu efect de seră** din încărcătura totală de agent frigorific, exprimată în tone echivalente de CO_2.
f GWP = potențial de încălzire globală

NOTIFICARE

Legislația în vigoare privind **gazele fluorurate cu efect de seră** impune ca încărcătura de agent frigorific a unității să fie indicată atât în greutate, cât și în echivalent CO_2.

Formula pentru calculul cantității de CO_2 în tone echivalente: Valoarea GWP a agentului frigorific × încărcătura totală de agent frigorific [în kg] / 1000

Utilizați valoarea GWP menționată pe eticheta încărcăturii de agent frigorific.

2 Fixați eticheta pe interiorul unității exterioare lângă ventilele de închidere pentru gaz și lichid.

7 Instalația electrică

PERICOL: RISC DE ELECTROCUTARE

AVERTIZARE

- Întreaga cablare trebuie executată de un electrician autorizat și trebuie să se conformeze legislației în vigoare.
- Efectuați conexiunile electrice la cablajul fix.
- Toate componentele procurate la fața locului și întreaga construcție electrică TREBUIE să se conformeze legislației în vigoare.

AVERTIZARE

Utilizați ÎNTOTDEAUNA cablu multifilar pentru cablurile de alimentare.

AVERTIZARE

Dacă cordonul de alimentare este deteriorat, acesta TREBUIE înlocuit de fabricant, agentul de service sau de persoane similare calificate pentru a evita pericolele.

AVERTIZARE

NU conectaţi cablul de alimentare la unitatea interioară. Acest lucru poate cauza electrocutări sau incendii.

AVERTIZARE

- Nu folosiţi în interiorul produsului piese electrice procurate local.
- NU derivaţi alimentarea de la rețea pentru pompa de evacuare, etc., de la regleta de conexiuni. Acest lucru poate cauza electrocutări sau incendii.

AVERTIZARE

Feriți cablajul de interconectare de conductele de cupru fără izolare termică, deoarece acestea vor fi foarte fierbinți.

7.1 Specificațiile componentelor standard de cablaj

Component		
Cablu de alimentare	Tensiunea	220~240 V
	Fază	1~
	Frecvenţă	50 Hz
	Dimensiuni de cablu	Trebuie să se conformeze legislaţiei în vigoare
Cablu de interconectare (interior la exterior)		Cablu cu 4 fire ≥1,5 mm² și aplicabil pentru 220~240 V
Siguranţă locală recomandată		16 A
Întreruptor pentru scurgeri la pământ		Trebuie să se conformeze legislaţiei în vigoare

7.2 Pentru a conecta cablajul electric la unitatea exterioară

1 Scoateţi capacul pentru service.
2 Deschideți clema cablului.
3 Conectați cablul de interconectare și cel de alimentare de la rețea după cum urmează:

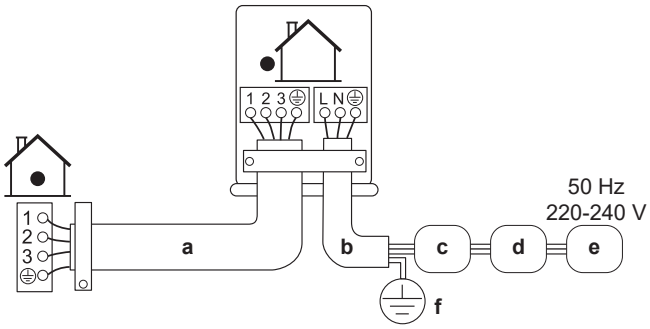

a Cablu de interconectare
b Cablu de alimentare de la rețea
c Întreruptor
d Dispozitiv pentru curenți reziduali
e Sursa de alimentare
f Pământ

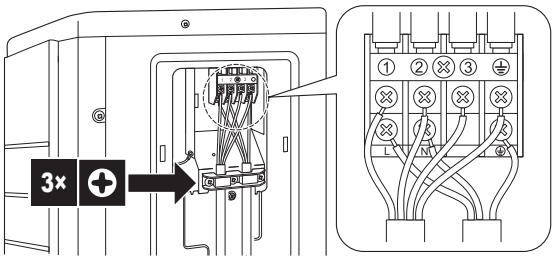

4 Strângeți bine șuruburile bornelor. Vă recomandăm să utilizați o șurubelniță în cruce.

8 Finalizarea instalării unității exterioare

8.1 Pentru a finaliza instalarea unității exterioare

1 Izolați și fixați tubulatura de agent frigorific și cablurile după cum urmează:

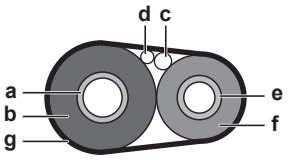

a Conductă de gaz
b Izolația conductei de gaz
c Cablu de interconectare
d Cablaj de legătură (dacă este cazul)
e Conductă de lichid
f Izolația conductei de lichid
g Bandă de finisaj

2 Montați capacul pentru deservire.

8.2 Pentru a închide unitatea exterioară

NOTIFICARE

Când închideţi capacul unităţii exterioare, asiguraţi-vă că forţa cuplului de strângere NU depăşeşte 1,3 N•m.

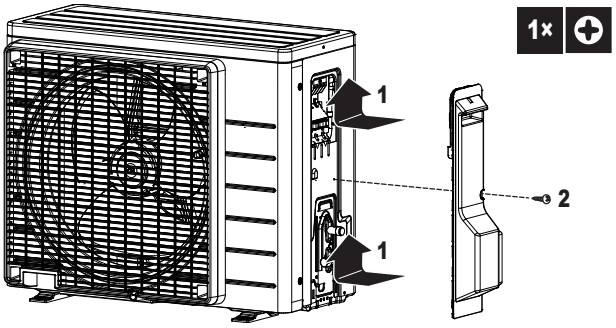

9 Întreținere și deservire

NOTIFICARE

Întreținerea TREBUIE efectuată de un instalator autorizat sau de un agent de service.

Vă recomandăm să efectuați întreținerea cel puțin o dată pe an. Totuși, legislația în vigoare ar putea cere intervale mai scurte de întreținere.

NOTIFICARE

Legislația aplicabilă privind **gazele fluorurate cu efect de seră** impune ca încărcarea cu agent frigorific a unității să fie indicată atât în greutate, cât și în echivalent CO_2.

Formula pentru calcularea cantității în tone echivalent CO_2: valoarea GWP a agentului frigorific × încărcarea totală a agentului frigorific [în kg]/1000

10 Dare în exploatare

NOTIFICARE

Exploatați ÎNTOTDEAUNA unitatea cu termistori și/sau senzori de presiune/presostate. Dacă NU, se poate arde compresorul.

10.1 Lista de verificare înainte de darea în exploatare

1 După instalarea unității, verificați articolele prezentate mai jos.

2 Închideți unitatea.

3 Porniți unitatea.

☐	**Unitatea interioară** este montată corect.
☐	**Unitatea exterioară** este montată corect.
☐	Sistemul este **împământat** corect iar bornele de împământare sunt strânse.
☐	**Tensiunea de alimentare** corespunde tensiunii de pe eticheta de identificare a unității.
☐	NU există **conexiuni slăbite** sau componente electrice deteriorate în cutia de distribuție.
☐	NU există **componente deteriorate** sau **conducte presate** în unitățile interioare și exterioare.
☐	NU există **scurgeri ale agentului frigorific**.
☐	**Conductele agentului frigorific** (gazos şi lichid) sunt izolate termic.
☐	S-au instalat conducte de dimensiunea corectă și **conductele** sunt izolate corespunzător.
☐	**Ventilele de închidere** (gaz şi lichid) de la unitatea exterioară sunt complet deschise.
☐	S-a executat următorul **cablaj de legătură**, conform acestui document şi legislaţiei în vigoare, între unitatea exterioară şi cea interioară.
☐	**Evacuarea** Asigurați-vă că evacuarea decurge lin. **Consecință posibilă:** Apa condensată ar putea picura.
☐	Unitatea interioară recepționează semnalele **interfeței utilizatorului**.
☐	S-au utilizat conductorii specificaţi pentru **cablul de interconectare**.
☐	**Siguranțele, întreruptoarele,** sau dispozitivele de protecție locale instalate local sunt instalate conform acestui document și NU au fost șuntate.

10.2 Lista de control în timpul dării în exploatare

☐	Pentru a efectua **purjarea aerului**.
☐	Pentru a efectua o **probă de funcționare**.

10.3 Pentru a efectua o probă de funcţionare

Condiție prealabilă: Alimentarea de la rețea TREBUIE să fie în intervalul specificat.

Condiție prealabilă: Proba de funcţionare poate fi efectuată în modul de răcire sau de încălzire.

Condiție prealabilă: Proba de funcţionare trebuie efectuată în conformitate cu manualul de utilizare a unității interioare pentru a se asigura că toate funcțiile și piesele funcționează corect.

1 În modul de răcire, selectaţi cea mai joasă temperatură programabilă. În modul de încălzire, selectaţi cea mai înaltă temperatură programabilă. Proba de funcţionare poate fi dezactivată dacă e cazul.

2 La terminarea probei de funcţionare, setați temperatura la un nivel normal. În modul de răcire: 26~28°C, în modul de încălzire: 20~24°C.

3 Sistemul se oprește la 3 minute după decuplarea unității.

INFORMAȚIE

- Chiar dacă unitatea este oprită, ea consumă energie electrică.
- Când alimentarea revine după o pană de curent, va fi reluat modul selectat anterior.

10.4 Pornirea unității exterioare

Consultați manualul de instalare a unității interioare pentru configurarea și darea în exploatare a sistemului.

11 Dezafectare

NOTIFICARE

NU încercați să dezmembrați pe cont propriu sistemul: dezmembrarea sistemului, tratarea agentului frigorific, a uleiului și a altor componente TREBUIE să se conformeze legislației în vigoare. Unitățile trebuie tratate într-o instalație specializată de tratament pentru reutilizare, reciclare și recuperare.

11.1 Prezentare: Dezafectarea

Flux de lucru normal

Dezafectarea sistemului constă de obicei din următoarele faze:

1 Evacuarea sistemului.

2 Trimiterea sistemului la o unitate specializată de tratare.

INFORMAȚIE

Pentru mai multe detalii, consultaţi manualul de service.

11.2 Pompare pentru evacuare

PERICOL: RISC DE EXPLOZIE

Evacuare – scurgere de agent frigorific. Dacă doriți să evacuați sistemul, și există o scurgere în circuitul agentului frigorific:

- NU utilizați funcția automată de evacuare a unității, cu care puteți colecta tot agentul frigorific din sistem în unitatea exterioară. **Consecință posibilă:** Autocombustie și explozie a compresorului din cauza aerului care pătrunde în compresorul aflat în funcțiune.
- Utilizați un sistem separat de recuperare, astfel încât compresorul unității să nu trebuiască să funcționeze.

NOTIFICARE

În timpul operaţiunii de pompare pentru evacuare, opriţi compresorul înainte de a demonta tubulatura agentului frigorific. În cazul în care compresorul este în funcţiune şi ventilul de închidere este deschis în timpul pompării pentru evacuare, sistemul va aspira aer. Presiunea anormală din ciclul agentului frigorific poate duce la defectarea compresorului sau deteriorarea instalaţiei.

Operațiunea de evacuare va extrage tot agentul frigorific din sistem în unitatea exterioară.

1 Scoateți capacul ventilului de pe ventilul de închidere pentru lichid și ventilul de închidere pentru gaz.

2 Efectuați răcirea forțată. Consultați "11.3 Pentru a porni şi opri răcirea forţată" [▸ 13].

3 După 5 - 10 minute (după numai 1 sau 2 minute în cazul temperaturilor foarte joase ale mediului înconjurător (<−10°C)), închideți ventilul de închidere pentru lichid cu o cheie hexagonală.

4 Verificați dacă se atinge vidul în distribuitor.

5 După 2-3 minute, închideți ventilul de închidere pentru gaz și opriți răcirea forțată.

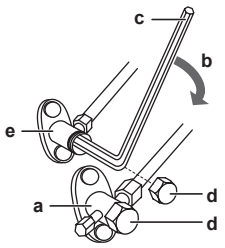

a Ventil de închidere pentru gaz
b Direcția de închidere
c Cheie hexagonală
d Capac de protecție
e Ventil de închidere pentru lichid

11.3 Pentru a porni şi opri răcirea forţată

Există 2 metode pentru efectuarea răcirii forţate.

- **Metoda 1.** Utilizând comutatorul unității interioare ON/OFF (dacă există pe unitatea interioară).
- **Metoda 2.** Utilizând interfața utilizatorului unității interioare.

11.3.1 Pentru a porni și opri răcirea forțată utilizând întrerupătorul unității interioare

1 Apăsați comutatorul ON/OFF cel puțin 5 secunde.

Rezultat: Va începe funcționarea.

INFORMAȚIE

Răcirea forțată se oprește automat după 15 minute.

2 Pentru a opri funcționarea mai repede, apăsaţi întrerupătorul ON/OFF.

11.3.2 Pornirea/oprirea răcirii forţate utilizând interfața utilizatorului unității interioare

1 Setați modul de funcționare pe **răcire**. Consultați „Efectuarea probei de funcționare” în manualul de instalare a unității interioare.

12 Date tehnice

Un **subset** al celor mai recente date tehnice este disponibil pe site-ul web Daikin regional (accesibil public). **Setul complet** al celor mai recente date tehnice este disponibil pe Daikin Business Portal (este necesară autentificarea).

12.1 Schema cablajului

12.1.1 Legenda schemei de conexiuni unificate

Pentru piesele aplicate și numerotare, consultați schema de conexiuni de pe unitate. Numerotarea pieselor se face cu numere arabe în ordine crescătoare pentru fiecare piesă și este reprezentată în prezentarea de mai jos cu "*" în codul piesei.

Simbol	Semnificație	Simbol	Semnificație
	Întreruptor		Împământare de protecție
	Conexiune		Împământare de protecție (șurub)
	Conector		Redresor
	Pământ		Conector de releu
	Cablaj de legătură		Conector de scurtcircuitare
	Siguranță		Bornă
INDOOR	Unitate interioară		Regletă de conexiuni
OUTDOOR	Unitate exterioară		Colier pentru cablaj
	Dispozitiv pentru curenți reziduali		

Simbol	Culoare	Simbol	Culoare
BLK	Negru	ORG	Portocaliu
BLU	Albastru	PNK	Roz
BRN	Maro	PRP, PPL	Mov
GRN	Verde	RED	Roșu
GRY	Gri	WHT	Alb
SKY BLU	Azuriu	YLW	Galben

Simbol	Semnificație
A*P	Placă de circuite integrate
BS*	Buton Pornit/Oprit, întrerupător de punere în funcțiune
BZ, H*O	Buzer
C*	Condensator
AC*, CN*, E*, HA*, HE*, HL*, HN*, HR*, MR*_A, MR*_B, S*, U, V, W, X*A, K*R_*, NE	Conexiune, conector
D*, V*D	Diodă
DB*	Punte de diodă
DS*	Comutator DIP
E*H	Încălzitor
FU*, F*U, (pentru caracteristici, consultați PCI-ul din interiorul unității dvs.)	Siguranță
FG*	Conector (împământare șasiu)
H*	Cablaj
H*P, LED*, V*L	Bec de control, diodă emițătoare de lumină

Simbol	Semnificație
HAP	Diodă emițătoare de lumină (semnalizare întreținere verde)
HIGH VOLTAGE	Tensiune înaltă
IES	Senzor Intelligent eye (ochi inteligent)
IPM*	Modul de alimentare inteligentă
K*R, KCR, KFR, KHuR, K*M	Releu magnetic
L	Fază
L*	Bobină
L*R	Reactanță
M*	Motor pas cu pas
M*C	Motor compresor
M*F	Motorul ventilatorului
M*P	Motorul pompei de evacuare
M*S	Motor de balansare
MR*, MRCW*, MRM*, MRN*	Releu magnetic
N	Nul
n=*, N=*	Număr de treceri prin miezul de ferită
PAM	Modulație de impuls-amplitudine
PCB*	Placă de circuite integrate
PM*	Modul de alimentare
PS	Comutarea alimentării de la rețea
PTC*	Termistor PTC
Q*	Tranzistor de poartă bipolar izolat (IGBT)
Q*C	Întreruptor
Q*DI, KLM	Întreruptor pentru scurgeri la pământ
Q*L	Dispozitiv de protecție la suprasarcină
Q*M	Contact termic
Q*R	Dispozitiv pentru curenți reziduali
R*	Rezistență
R*T	Termistor
RC	Receptor
S*C	Comutator limitator
S*L	Întrerupător cu flotor
S*NG	Detector de scurgeri de agent frigorific
S*NPH	Senzor de presiune (înaltă)
S*NPL	Senzor de presiune (joasă)
S*PH, HPS*	Presostat (înaltă)
S*PL	Presostat (joasă)
S*T	Termostat
S*RH	Senzor de umiditate
S*W, SW*	Întrerupător de punere în funcțiune
SA*, F1S	Descărcător de supratensiune
SR*, WLU	Receptor de semnal

Simbol	Semnificație
SS*	Comutator selector
SHEET METAL	Placă fixă regletă de conexiuni
T*R	Transformator
TC, TRC	Emițător
V*, R*V	Varistor
V*R	Punte de diodă, modul de alimentare tranzistor de poartă bipolar izolat (IGBT)
WRC	Telecomandă fără cablu
X*	Bornă
X*M	Regletă de conexiuni (bloc)
Y*E	Bobina ventilului electronic de destindere
Y*R, Y*S	Bobina ventilului electromagnetic de inversare
Z*C	Miez de ferită
ZF, Z*F	Filtru de zgomot

12.2 Schema tubulaturii

12.2.1 Schema tubulaturii: Unitatea exterioară

RXP20M, RXP25M, RXP35M, ARXP20M, ARXP25M, ARXP35M

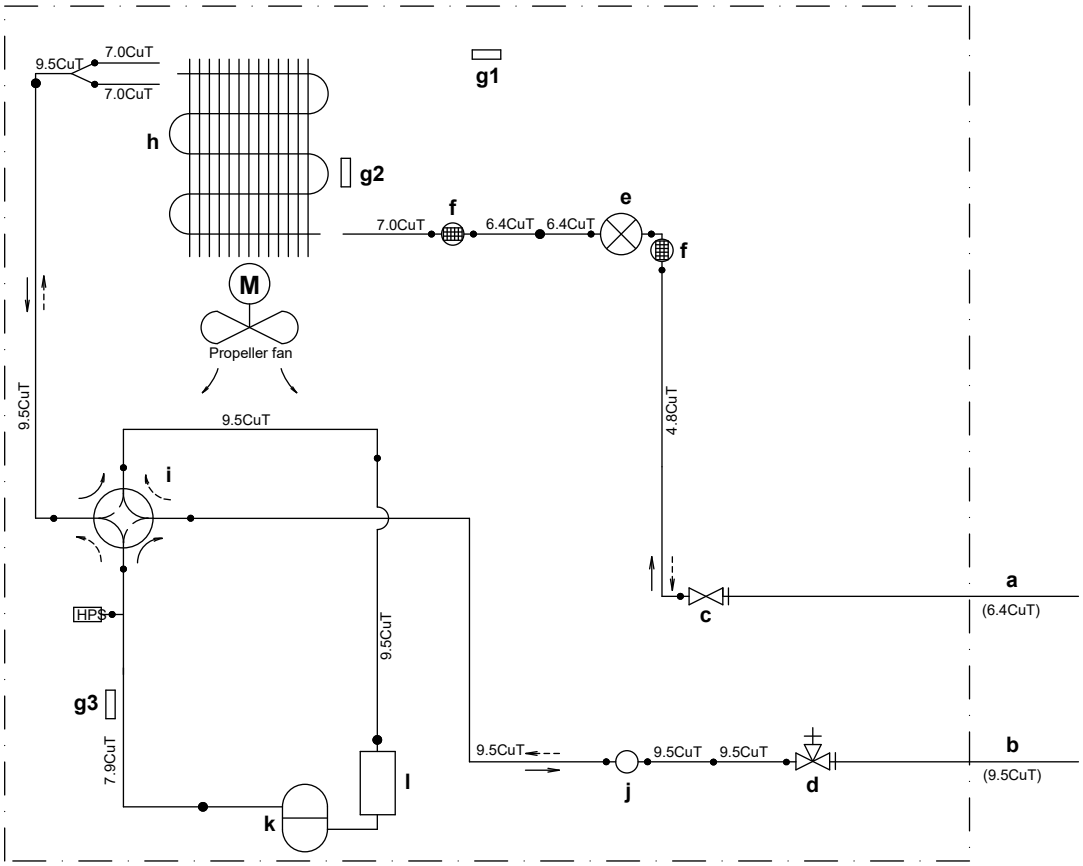

a	Tubulatură de legătură pentru lichid	**h**	Termistorul schimbătorului de căldură
b	Tubulatură de legătură pentru gaz	**i**	Ventil cu 4 căi (ON: încălzire)
c	Ventil de închidere pentru lichid	**j**	Amortizor
d	Ventil de închidere pentru gaz	**k**	Compresor
e	Ventil electronic de destindere	**l**	Acumulator
f	Amortizor cu filtru	**HPS**	Presostat de presiune înaltă (resetare automată)
g1	Termistorul temperaturii din exterior	**M**	Elice ventilator
g2	Termistorul schimbătorului de căldură	----→	Curgerea agentului frigorific: răcire
g3	Termistorul conductei de golire	——→	Curgerea agentului frigorific: încălzire

DAIKIN ISITMA VE SOĞUTMA SİSTEMLERİ SAN.TİC. A.Ş.
Gülsuyu Mahallesi, Fevzi Çakmak Caddesi, Burçak Sokak, No:20, 34848 Maltepe
İSTANBUL / TÜRKİYE
Tel: 0216 453 27 00
Faks: 0216 671 06 00
Çağrı Merkezi: 444 999 0
Web: www.daikin.com.tr

Copyright 2018 Daikin

DAIKIN EUROPE N.V.
Zandvoordestraat 300, B-8400 Oostende, Belgium

3P650253-6E 2022.04