DAIKIN

# MANUAL DE INSTALARE

## R32 Split Series

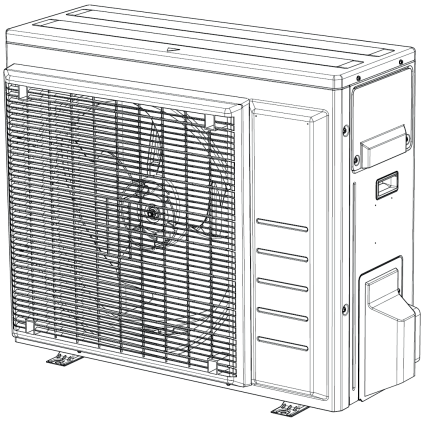

**Modele**
**RXM71M2V1B**
**RXP71K3V1B**

**CE - DECLARATION-OF-CONFORMITY**
**CE - KONFORMITÄTSERKLÄRUNG**
**CE - DECLARATION-DE-CONFORMITE**
**CE - CONFORMITEITSVERKLARING**
**CE - DECLARACION-DE-CONFORMIDAD**
**CE - DICHIARAZIONE-DI-CONFORMITA**
**CE - ΔΗΛΩΣΗ ΣΥΜΜΟΡΦΩΣΗΣ**
**CE - DECLARAÇÃO-DE-CONFORMIDADE**
**CE - ЗАЯВЛЕНИЕ-О-СООТВЕТСТВИИ**
**CE - OVERENSSTEMMELSESERKLÆRING**
**CE - FÖRSÄKRAN-OM-ÖVERENSTÄMMELSE**
**CE - ERKLÆRING OM-SAMSVAR**
**CE - ILMOITUS-YHDENMUKAISUUDESTA**
**CE - PROHLÁŠENÍ-O-SHODĚ**
**CE - IZJAVA-O-USKLAĐENOSTI**
**CE - MEGFELELŐSÉGI-NYILATKOZAT**
**CE - DEKLARACJA-ZGODNOŚCI**
**CE - DECLARAŢIE-DE-CONFORMITATE**
**CE - IZJAVA O SKLADNOSTI**
**CE - VASTAVUSDEKLARATSIOON**
**CE - ДЕКЛАРАЦИЯ-ЗА-СЪОТВЕТСТВИЕ**
**CE - ATITIKTIES-DEKLARACIJA**
**CE - ATBILSTĪBAS-DEKLARĀCIJA**
**CE - VYHLÁSENIE-ZHODY**
**CE - UYGUNLUK-BEYANI**

## Daikin Industries Czech Republic s.r.o.

**01** (GB) declares under its sole responsibility that the air conditioning models to which this declaration relates:
**02** (D) erklärt auf seine alleinige Verantwortung daß die Modelle der Klimageräte für die diese Erklärung bestimmt ist:
**03** (F) déclare sous sa seule responsabilité que les appareils d'air conditionné visés par la présente déclaration:
**04** (NL) verklaart hierbij op eigen exclusieve verantwoordelijkheid dat de airconditioning units waarop deze verklaring betrekking heeft:
**05** (E) declara baja su única responsabilidad que los modelos de aire acondicionado a los cuales hace referencia la declaración:
**06** (I) dichiara sotto sua responsabilità che i condizionatori modello a cui è riferita questa dichiarazione:
**07** (GR) δηλώνει με αποκλειστική της ευθύνη ότι τα μοντέλα των κλιματιστικών συσκευών στα οποία αναφέρεται η παρούσα δήλωση:
**08** (P) declara sob sua exclusiva responsabilidade que os modelos de ar condicionado a que esta declaração se refere:
**09** (RUS) заявляет, исключительно под свою ответственность, что модели кондиционеров воздуха, к которым относится настоящее заявление:
**10** (DK) erklærer under eneansvar, at klimaanlægmodellerne, som denne deklaration vedrører:
**11** (S) deklarerar i egenskap av huvudansvarig, att luftkonditioneringsmodellerna som berörs av denna deklaration innebär att:
**12** (N) erklærer et fullstendig ansvar for at de luftkondisjoneringsmodeller som berøres av denne deklarasjonen, innebærer at:
**13** (FIN) ilmoittaa yksinomaan omalla vastuullaan, että tämän ilmoituksen tarkoittamat ilmastointilaitteiden mallit:
**14** (CZ) prohlašuje ve své plné odpovědnosti, že modely klimatizace, k nimž se toto prohlášení vztahuje:
**15** (HR) izjavljuje pod isključivo vlastitom odgovornošću da su modeli klima uređaja na koje se ova izjava odnosi:
**16** (H) teljes felelősségе tudatában kijelenti, hogy a klímaberendezés modellek, melyekre e nyilatkozat vonatkozik:
**17** (PL) deklaruje na własną i wyłączną odpowiedzialność, że modele klimatyzatorów, których dotyczy niniejsza deklaracja:
**18** (RO) declară pe proprie răspundere că aparatele de aer condiţionat la care se referă această declaraţie:
**19** (SLO) z vso odgovornostjo izjavlja, da so modeli klimatskih naprav, na katere se izjava nanaša:
**20** (EST) kinnitab oma täielikul vastutusel, et käesoleva deklaratsiooni alla kuuluvad kliimaseadmete mudelid:
**21** (BG) декларира на своя отговорност, че моделите климатична инсталация, за които се отнася тази декларация:
**22** (LT) visiška savo atsakomybe skelbia, kad oro kondicionavimo prietaisų modeliai, kuriems yra taikoma ši deklaracija:
**23** (LV) ar pilnu atbildību apliecina, ka tālāk uzskaitīto modeļu gaisa kondicionētāji, uz kuriem attiecas šī deklarācija:
**24** (SK) vyhlasuje na vlastnú zodpovednosť, že tieto klimatizačné modely, na ktoré sa vzťahuje toto vyhlásenie:
**25** (TR) tamamen kendi sorumluluğunda olmak üzere bu bildirinin ilgili olduğu klima modellerinin aşağıdaki gibi olduğunu beyan eder:

## RXP71K3V1B,

**01** are in conformity with the following standard(s) or other normative document(s), provided that these are used in accordance with our instructions:
**02** der/den folgenden Norm(en) oder einem anderen Normdokument oder -dokumenten entspricht/entsprechen, unter der Voraussetzung, daß sie gemäß unseren Anweisungen eingesetzt werden:
**03** sont conformes à la/aux norme(s) ou autre(s) document(s) normatif(s), pour autant qu'ils soient utilisés conformément à nos instructions:
**04** conform de volgende norm(en) of één of meer andere bindende documenten zijn, op voorwaarde dat ze worden gebruikt overeenkomstig onze instructies:
**05** están en conformidad con la(s) siguiente(s) norma(s) u otro(s) documento(s) normativo(s), siempre que sean utilizados de acuerdo con nuestras instrucciones:
**06** sono conformi al(i) seguente(i) standard(s) o altro(i) documento(i) a carattere normativo, a patto che vengano usati in conformità alle nostre istruzioni:
**07** είναι σύμφωνα με το(α) ακόλουθο(α) πρότυπο(α) ή άλλο έγγραφο(α) κανονισμών, υπό την προϋπόθεση ότι χρησιμοποιούνται σύμφωνα με τις οδηγίες μας:
**08** estão em conformidade com a(s) seguinte(s) norma(s) ou outro(s) documento(s) normativo(s), desde que estes sejam utilizados de acordo com as nossas instruções:
**09** соответствуют следующим стандартам или другим нормативным документам, при условии их использования согласно нашим инструкциям:
**10** overholder følgende standard(er) eller andet/andre retningsgivende dokument(er), forudsat at disse anvendes i henhold til vore instrukser:
**11** respektive utrustning är utförd i överensstämmelse med och följer följande standard(er) eller andra normgivande dokument, under förutsättning att användning sker i överensstämmelse med våra instruktioner:
**12** respektive utstyr er i overensstemmelse med følgende standard(er) eller andre normgivende dokument(er), under forutsetning av at disse brukes i henhold til våre instrukser:
**13** vastaavat seuraavien standardien ja muiden ohjeellisten dokumenttien vaatimuksia edellyttäen, että niitä käytetään ohjeidemme mukaisesti:
**14** za předpokladu, že jsou využívány v souladu s našimi pokyny, odpovídají následujícím normám nebo normativním dokumentům:
**15** u skladu sa slijedećim standardom(ima) ili drugim normativnim dokumentom(ima), uz uvjet da se oni koriste u skladu s našim uputama:
**16** megfelelnek az alábbi szabvány(ok)nak vagy egyéb irányadó dokumentum(ok)nak, ha azokat előírás szerint használják:
**17** spełniają wymogi następujących norm i innych dokumentów normalizacyjnych, pod warunkiem że używane są zgodnie z naszymi instrukcjami:
**18** sunt în conformitate cu următorul (următoarele) standard(e) sau alt(e) document(e) normativ(e), cu condiţia ca acestea să fie utilizate în conformitate cu instrucţiunile noastre:
**19** skladni z naslednjimi standardi in drugimi normativi, pod pogojem, da se uporabljajo v skladu z našimi navodili:
**20** on vastavuses järgmist(te) standardi(te)ga või teiste normatiivsete dokumentidega, kui neid kasutatakse vastavalt meie juhenditele:
**21** съответстват на следните стандарти или други нормативни документи, при условие, че се използват съгласно нашите инструкции:
**22** atitinka žemiau nurodytus standartus ir (arba) kitus norminius dokumentus su sąlyga, kad yra naudojami pagal mūsų nurodymus:
**23** tad, ja lietoti atbilstoši ražotāja norādījumiem, atbilst sekojošiem standartiem un citiem normatīviem dokumentiem:
**24** sú v zhode s nasledovnou(ými) normou(ami) alebo iným(i) normatívnym(i) dokumentom(ami), za predpokladu, že sa používajú v súlade s našim návodom:
**25** ürünün, talimatlarımıza göre kullanılması koşuluyla aşağıdaki standartlar ve norm belirten belgelerle uyumludur:

## EN60335-2-40

**01** following the provisions of:
**02** gemäß den Vorschriften der:
**03** conformément aux stipulations des:
**04** overeenkomstig de bepalingen van:
**05** siguiendo las disposiciones de:
**06** secondo le prescrizioni per:
**07** με τήρηση των διατάξεων των:
**08** de acordo com o previsto em:
**09** в соответствии с положениями:
**10** under iagttagelse af bestemmelserne i:
**11** enligt villkoren i:
**12** gitt i henhold til bestemmelsene i:
**13** noudattaen määräyksiä:
**14** za dodržení ustanovení předpisu:
**15** prema odredbama:
**16** követi a(z):
**17** zgodnie z postanowieniami Dyrektyw:
**18** în urma prevederilor:
**19** ob upoštevanju določb:
**20** vastavalt nõuetele:
**21** следвайки клаузите на:
**22** laikantis nuostatų, pateikiamų:
**23** ievērojot prasības, kas noteiktas:
**24** održava vajuc ustanovenia:
**25** bunun koşullarına uygun olarak:

Machinery 2006/42/EC ***
Electromagnetic Compatibility 2014/30/EU *
Pressure Equipment 2014/68/EU **
Low Voltage 2014/35/EU

**01** Directives, as amended.
**02** Direktiven, gemäß Änderung.
**03** Directives, telles que modifiées.
**04** Richtlijnen, zoals geamendeerd.
**05** Directivas, según lo enmendado.
**06** Direttive, come da modifica.
**07** Οδηγιών, όπως έχουν τροποποιηθεί.
**08** Directivas, conforme alteração em.
**09** Директив со всеми поправками.
**10** Direktiver, med senere ændringer.
**11** Direktiv, med företagna ändringar.
**12** Direktiver, med foretatte endringer.
**13** Direktiivejä, sellaisina kuin ne ovat muutettuina.
**14** v platném znění.
**15** Smjernice, kako je izmijenjeno.
**16** irányelv(ek) és módosításaik rendelkezéseit.
**17** z późniejszymi poprawkami.
**18** Directivelor, cu amendamentele respective.
**19** Direktive z vsemi spremembami.
**20** Direktiivid koos muudatustega.
**21** Директиви, с техните изменения.
**22** Direktyvose su papildymais.
**23** Direktīvās un to papildinājumos.
**24** Smernice, v platnom znení.
**25** Değiştirilmiş halleriyle Yönetmelikler.

**01** * as set out in **<A>** and judged positively by **<B>** according to the **Certificate <C>**.
** as set out in the Technical Construction File **<D>** and judged positively by **<E>** (Applied module **<F>**) according to the certificate **<G>**. Risk category **<H>**. Also refer to next page.
**02** * wie in **<A>** aufgeführt und von **<B>** positiv beurteilt gemäß **Zertifikat <C>**.
** wie in der Technischen Konstruktionsakte **<D>** aufgeführt und von **<E>** (Angewandtes Modul **<F>**) positiv ausgezeichnet gemäß **Zertifikat <G>**. Risikoart **<H>**. Siehe auch nächste Seite.
**03** * tel que défini dans **<A>** et évalué positivement par **<B>** conformément au **Certificat <C>**.
** tel que stipulé dans le Fichier de Construction Technique **<D>** et jugé positivement par **<E>** (Module appliqué **<F>**) conformément au **Certificat <G>**. Catégorie de risque **<H>**. Se reporter également à la page suivante.
**04** * zoals vermeld in **<A>** en positief beoordeeld door **<B>** overeenkomstig **Certificaat <C>**.
** zoals vermeld in het Technisch Constructiedossier **<D>** en in orde bevonden door **<E>** (Toegepaste module **<F>**) overeenkomstig **Certificaat <G>**. Risicocategorie **<H>**. Zie ook de volgende pagina.
**05** * como se establece en **<A>** y es valorado positivamente por **<B>** de acuerdo con el **Certificado <C>**.
** tal como se expone en el Archivo de Construcción Técnica **<D>** y juzgado positivamente por **<E>** (Modulo aplicado **<F>**) según el **Certificado <G>**. Categoría de riesgo **<H>**. Consulte también la siguiente página.
**06** * delineato nel **<A>** e giudicato positivamente da **<B>** secondo il **Certificato <C>**.
** delineato nel File Tecnico di Costruzione **<D>** e giudicato positivamente da **<E>** (Modulo **<F>** applicato) secondo il **Certificato <G>**. Categoria di rischio **<H>**. Fare riferimento anche alla pagina successiva.
**07** * όπως καθορίζεται στο **<A>** και κρίνεται θετικά από το **<B>** σύμφωνα με το **Πιστοποιητικό <C>**.
** όπως προσδιορίζεται στο Αρχείο Τεχνικής Κατασκευής **<D>** και κρίνεται θετικά από το **<E>** (Χρησιμοποιούμενη υπομονάδα **<F>**) σύμφωνα με το **Πιστοποιητικό <G>**. Κατηγορία επικινδυνότητας **<H>**. Ανατρέξτε επίσης στην επόμενη σελίδα.
**08** * tal como estabelecido em **<A>** e com o parecer positivo de **<B>** de acordo com o **Certificado <C>**.
** tal como estabelecido no Ficheiro Técnico de Construção **<D>** e com o parecer positivo de **<E>** (Módulo aplicado **<F>**) de acordo com o **Certificado <G>**. Categoria de risco **<H>**. Consultar também a página seguinte.
**09** * как указано в **<A>** и в соответствии с положительным решением **<B>** согласно **Свидетельству <C>**.
** как указано в Досье технического толкования **<D>** и в соответствии с положительным решением **<E>** (Прикладной модуль **<F>**) согласно **Свидетельству <G>**. Категория риска **<H>**. Также смотрите следующую страницу.
**10** * som anført i **<A>** og positivt vurderet af **<B>** i henhold tilPressure Equipment 2014/68/EU **Certifikat <C>**.
** som anført i den Tekniske Konstruktionsfil **<D>** og positivt vurderet af **<E>** (Anvendt modul **<F>**) i henhold til **Certifikat <G>**. Risikoklasse **<H>**. Se også næste side.
**11** * enligt **<A>** och godkänts av **<B>** enligt **Certifikatet <C>**.
** i enlighet med den Tekniska Konstruktionsfilen **<D>** som positivt intygats av **<E>** (Fastsatt modul **<F>**) vilket också framgår av **Certifikat <G>**. Riskkategori **<H>**. Se även nästa sida.
**12** * som det fremkommer i **<A>** og gjennom positiv bedømmelse av **<B>** ifølge **Sertifikat <C>**.
** som det fremkommer i den Tekniske Konstruksjonsfilen **<D>** og gjennom positiv bedømmelse av **<E>** (Anvendt modul **<F>**) ifølge **Sertifikat <G>**. Risikokategori **<H>**. Se også neste side.
**13** * jotka on esitetty asiakirjassa **<A>** ja jotka **<B>** on hyväksynyt **Sertifikaatin <C>** mukaisesti.
** jotka on esitetty Teknisessä Asiakirjassa **<D>** ja jotka **<E>** on hyväksynyt (Sovellettu moduli **<F>**) **Sertifikaatin <G>** mukaisesti. Vaaraluokka **<H>**. Katso myös seuraava sivu.
**14** * jak bylo uvedeno v **<A>** a pozitivně zjištěno **<B>** v souladu s **osvědčením <C>**.
** jak bylo uvedeno v souboru technické konstrukce **<D>** a pozitivně zjištěno **<E>** (použitý modul **<F>**) v souladu s **osvědčením <G>**. Kategorie rizik **<H>**. Viz také následující strana.
**15** * kako je izloženo u **<A>** i pozitivno ocijenjeno od strane **<B>** prema **Certifikatu <C>**.
** kako je izloženo u Datoteci o tehničkoj konstrukciji **<D>** i pozitivno ocijenjeno od strane **<E>** (Primijenjen modul **<F>**) prema **Certifikatu <G>**. Kategorija opasnosti **<H>**. Također pogledajte na slijedećoj stranici.
**16** * a(z) **<A>** alapján, a(z) **<B>** igazolta a megfelelést, a(z) **<C>** **tanúsítvány** szerint.
** a(z) **<D>** műszaki konstrukciós dokumentáció alapján, a(z) **<E>** igazolta a megfelelést (alkalmazott modul: **<F>**), a(z) **<G>** **tanúsítvány** szerint. Veszélyességi kategória **<H>**. Lásd még a következő oldalon.
**17** * zgodnie z dokumentacją **<A>**, pozytywną opinią **<B>** i **Świadectwem <C>**.
** zgodnie z archiwalną dokumentacją konstrukcyjną **<D>** i pozytywną opinią **<E>** (Zastosowany moduł **<F>**) zgodnie ze **Świadectwem <G>**. Kategoria zagrożenia **<H>**. Patrz także następna strona.
**18** * aşa cum este stabilit în **<A>** şi apreciat pozitiv de **<B>** în conformitate cu **Certificatul <C>**.
** conform celor stabilite în Dosarul tehnic de construcţie **<D>** şi apreciate pozitiv de **<E>** (Modul aplicat **<F>**) în conformitate cu **Certificatul <G>**. Categorie de risc **<H>**. Consultaţi de asemenea pagina următoare.
**19** * kot je določeno v **<A>** in odobreno s strani **<B>** v skladu s **certifikatom <C>**.
** kot je določeno v tehnični mapi **<D>** in odobreno s strani **<E>** (Uporabljen modul **<F>**) v skladu s **certifikatom <G>**. Kategorija tveganja **<H>**. Glejte tudi na naslednji strani.
**20** * nagu on näidatud dokumendis **<A>** ja heaks kiidetud **<B>** järgi vastavalt **sertifikaadile <C>**.
** nagu on näidatud tehnilises dokumentatsioonis **<D>** ja heaks kiidetud **<E>** järgi (lisamoodul **<F>**) vastavalt **sertifikaadile <G>**. Riskikategooria **<H>**. Vaadake ka järgmist lehekülge.
**21** * както е изложено в **<A>** и оценено положително от **<B>** съгласно **Сертификата <C>**.
** както е заложено в Акта за техническа конструкция **<D>** и оценено положително от **<E>** (Приложен модул **<F>**) съгласно **Сертификат <G>**. Категория риск **<H>**. Вижте също на следващата страница.
**22** * kaip nustatyta **<A>** ir kaip teigiamai nuspręsta **<B>** pagal **Sertifikatą <C>**.
** kaip nurodyta Techninėje konstrukcijos byloje **<D>** ir patvirtinta **<E>** (taikomas modulis **<F>**) pagal pažymėjimą **<G>**. Rizikos kategorija **<H>**. Taip pat žiūrėkite ir kitą puslapį.
**23** * kā norādīts **<A>** un atbilstoši **<B>** pozitīvajam vērtējumam saskaņā ar **sertifikātu <C>**.
** kā noteikts tehniskajā dokumentācijā **<D>**, atbilstoši **<E>** pozitīvajam lēmumam (piekritīgā sadaļa: **<F>**), ko apliecina **sertifikāts <G>**. Riska kategorija **<H>**. Skat. arī nākošo lappusi.
**24** * ako bolo uvedené v **<A>** a pozitívne zistené **<B>** v súlade s **osvedčením <C>**.
** ako je to stanovené v Súbore technickej konštrukcie **<D>** a kladne posúdené **<E>** (Aplikovaný modul **<F>**) podľa **Certifikátu <G>**. Kategória nebezpečia **<H>**. Viď tiež nasledovnú stranu.
**25** * **<A>**'da belirtildiği gibi ve **<C>** **Sertifikasına** göre **<B>** tarafından olumlu olarak değerlendirildiği gibi.
** **<D>** Teknik Yapı Dosyasında belirtildiği gibi ve **<G>** **Sertifikasına** göre **<E>** tarafından olumlu olarak (Uygulanan modül **<F>**) değerlendirilmiştir. **<G>**. Risk kategorisi **<H>**. Ayrıca bir sonraki sayfaya bakın.

| | |
|---|---|
| **<A>** | **DAIKIN.TCF.032C14/01-2017** |
| **<B>** | **DEKRA (NB0344)** |
| **<C>** | **2159619.0551-EMC** |
| **<D>** | **TCF-CZ16013-02** |
| **<E>** | **VINÇOTTE nv (NB0026)** |
| **<F>** | **D1** |
| **<G>** | **100379113/1115** |
| **<H>** | **II** |

**2P427092-8G**

**01** *** DICz# is authorised to compile the Technical Construction File.
**02** *** DICz# hat die Berechtigung die Technische Konstruktionsakte zusammenzustellen.
**03** *** DICz# est autorisé à compiler le Dossier de Construction Technique.
**04** *** DICz# is bevoegd om het Technisch Constructiedossier samen te stellen.
**05** *** DICz# está autorizado a compilar el Archivo de Construcción Técnica.
**06** *** DICz# è autorizzata a redigere il File Tecnico di Costruzione.
**07** *** Η DICz# είναι εξουσιοδοτημένη να συντάξει τον Τεχνικό φάκελο κατασκευής.
**08** *** A DICz# está autorizada a compilar a documentação técnica de fabrico.
**09** *** Компания DICz# уполномочена составить Комплект технической документации.
**10** *** DICz# er autoriseret til at udarbejde de tekniske konstruktionsdata.
**11** *** DICz# är bemyndigade att sammanställa den tekniska konstruktionsfilen.
**12** *** DICz# har tillatelse til å kompilere den Tekniske konstruksjonsfilen.
**13** *** DICz# on valtuutettu laatimaan Teknisen asiakirjan.
**14** *** Společnost DICz# má oprávnění ke kompilaci souboru technické konstrukce.
**15** *** DICz# je ovlašten za izradu Datoteke o tehničkoj konstrukciji.
**16** *** A DICz# jogosult a műszaki konstrukciós dokumentáció összeállítására.
**17** *** DICz# ma upoważnienie do zbierania i opracowywania dokumentacji konstrukcyjnej.
**18** *** DICz# este autorizat să compileze Dosarul tehnic de construcţie.
**19** *** DICz# je pooblaščen za sestavo datoteke s tehnično mapo.
**20** *** DICz# on volitatud koostama tehnilist dokumentatsiooni.
**21** *** DICz# е оторизирана да състави Акта за техническа конструкция.
**22** *** DICz# yra įgaliota sudaryti šį techninės konstrukcijos failą.
**23** *** DICz# ir autorizēts sastādīt tehnisko dokumentāciju.
**24** *** Spoločnosť DICz# je oprávnená vytvoriť súbor technickej konštrukcie.
**25** *** DICz# Teknik Yapı Dosyasını derlemeye yetkilidir.

#DICz = Daikin Industries Czech Republic s.r.o.

**CE - DECLARATION-OF-CONFORMITY**
**CE - KONFORMITÄTSERKLÄRUNG**
**CE - DECLARATION-DE-CONFORMITE**
**CE - CONFORMITEITSVERKLARING**

**CE - DECLARACION-DE-CONFORMIDAD**
**CE - DICHIARAZIONE-DI-CONFORMITA**
**CE - ΔΗΛΩΣΗ ΣΥΜΜΟΡΦΩΣΗΣ**

**CE - DECLARAÇÃO-DE-CONFORMIDADE**
**CE - ЗАЯВЛЕНИЕ-О-СООТВЕТСТВИИ**
**CE - OVERENSSTEMMELSESERKLÆRING**
**CE - FÖRSÄKRAN-OM-ÖVERENSTÄMMELSE**

**CE - ERKLÆRING OM-SAMSVAR**
**CE - ILMOITUS-YHDENMUKAISUUDESTA**
**CE - PROHLÁŠENÍ-O-SHODĚ**

**CE - IZJAVA-O-USKLAĐENOSTI**
**CE - MEGFELELŐSÉGI-NYILATKOZAT**
**CE - DEKLARACJA-ZGODNOŚCI**
**CE - DECLARAŢIE-DE-CONFORMITATE**

**CE - IZJAVA O SKLADNOSTI**
**CE - VASTAVUSDEKLARATSIOON**
**CE - ДЕКЛАРАЦИЯ-ЗА-СЪОТВЕТСТВИЕ**

**CE - ATITIKTIES-DEKLARACIJA**
**CE - ATBILSTĪBAS-DEKLARĀCIJA**
**CE - VYHLÁSENIE-ZHODY**
**CE - UYGUNLUK-BEYANI**

01 (GB) continuation of previous page:
02 (D) Fortsetzung der vorherigen Seite:
03 (F) suite de la page précédente:
04 (NL) vervolg van vorige pagina:
05 (E) continuación de la página anterior:
06 (I) continua dalla pagina precedente:
07 (GR) συνέχεια από την προηγούμενη σελίδα:
08 (P) continuação da página anterior:
09 (RUS) продолжение предыдущей страницы:
10 (DK) fortsat fra forrige side:
11 (S) fortsättning från föregående sida:
12 (N) fortsettelse fra forrige side:
13 (FIN) jatkoa edelliseltä sivulta:
14 (CZ) pokračování z předchozí strany:
15 (HR) nastavak s prethodne stranice:
16 (H) folytatás az előző oldalról:
17 (PL) ciąg dalszy z poprzedniej strony:
18 (RO) continuarea paginii anterioare:
19 (SLO) nadaljevanje s prejšnje strani:
20 (EST) eelmise leheküljе järg:
21 (BG) продължение от предходната страница:
22 (LT) ankstesnio puslapio tęsinys:
23 (LV) iepriekšējās lappuses turpinājums:
24 (SK) pokračovanie z predchádzajúcej strany:
25 (TR) önceki sayfadan devam:

01 **Design Specifications of the models to which this declaration relates:**
02 **Konstruktionsdaten der Modelle auf die sich diese Erklärung bezieht:**
03 **Spécifications de conception des modèles auxquels se rapporte cette déclaration:**
04 **Ontwerpspecificaties van de modellen waarop deze verklaring betrekking heeft:**
05 **Especificaciones de diseño de los modelos a los cuales hace referencia esta declaración:**
06 **Specifiche di progetto dei modelli cui fa riferimento la presente dichiarazione:**
07 **Προδιαγραφές Σχεδιασμού των μοντέλων με τα οποία σχετίζεται η δήλωση:**
08 **Especificações de projecto dos modelos a que se aplica esta declaração:**
09 **Проектные характеристики моделей, к которым относится настоящее заявление:**
10 **Typespecifikationer for de modeller, som denne erklæring vedrører:**
11 **Designspecifikationer för de modeller som denna deklaration gäller:**
12 **Konstruksjonsspesifikasjoner for de modeller som berøres av denne deklarasjonen:**
13 **Tätä ilmoitusta koskevien mallien rakennemäärittely:**
14 **Specifikace designu modelů, ke kterým se vztahuje toto prohlášení:**
15 **Specifikacije dizajna za modele na koje se ova izjava odnosi:**
16 **A jelen nyilatkozat tárgyát képező modellek tervezési jellemzői:**
17 **Specyfikacje konstrukcyjne modeli, których dotyczy deklaracja:**
18 **Specificaţiile de proiectare ale modelelor la care se referă această declaraţie:**
19 **Specifikacije tehničnega načrta za modele, na katere se nanaša ta deklaracija:**
20 **Deklaratsiooni alla kuuluvate mudelite disainispetsifikatsioonid:**
21 **Проектни спецификации на моделите, за които се отнася декларацията:**
22 **Konstrukcinės specifikacijos modelių, kurie susiję su šia deklaracija:**
23 **To modeļu dizaina specifikācijas, uz kurām attiecas šī deklarācija:**
24 **Konštrukčné špecifikácie modelu, ktorého sa týka toto vyhlásenie:**
25 **Bu bildirinin ilgili olduğu modellerin Tasarım Özellikleri:**

01 • Maximum allowable pressure (PS): **<K>** (bar)
• Minimum/maximum allowable temperature (TS*):
* TSmin: Minimum temperature at low pressure side: **<L>** (°C)
* TSmax: Saturated temperature corresponding with the maximum allowable pressure (PS): **<M>** (°C)
• Refrigerant: **<N>**
• Setting of pressure safety device: **<P>** (bar)
• Manufacturing number and manufacturing year: refer to model nameplate

02 • Maximal zulässiger Druck (PS): **<K>** (Bar)
• Minimal/maximal zulässige Temperatur (TS*):
* TSmin: Mindesttemperatur auf der Niederdruckseite: **<L>** (°C)
* TSmax: Sättigungstemperatur die dem maximal zulässigen Druck (PS) entspricht: **<M>** (°C)
• Kältemittel: **<N>**
• Einstellung der Druck-Schutzvorrichtung: **<P>** (Bar)
• Herstellungsnummer und Herstellungsjahr: siehe Typenschild des Modells

03 • Pression maximale admise (PS): **<K>** (bar)
• Température minimum/maximum admise (TS*):
* TSmin: température minimum côté basse pression: **<L>** (°C)
* TSmax: température saturée correspondant à la pression maximale admise (PS): **<M>** (°C)
• Réfrigérant: **<N>**
• Réglage du dispositif de sécurité de pression: **<P>** (bar)
• Numéro de fabrication et année de fabrication: se reporter à la plaquette signalétique du modèle

04 • Maximaal toelaatbare druk (PS): **<K>** (bar)
• Minimaal/maximaal toelaatbare temperatuur (TS*):
* TSmin: Minimumtemperatuur aan lagedrukzijde: **<L>** (°C)
* TSmax: Verzadigde temperatuur die overeenstemt met de maximaal toelaatbare druk (PS): **<M>** (°C)
• Koelmiddel: **<N>**
• Instelling van drukbeveiliging: **<P>** (bar)
• Fabricagenummer en fabricagejaar: zie naamplaat model

05 • Presión máxima admisible (PS): **<K>** (bar)
• Temperatura mínima/máxima admisible (TS*):
* TSmin: Temperatura mínima en el lado de baja presión: **<L>** (°C)
* TSmax: Temperatura saturada correspondiente a la presión máxima admisible (PS): **<M>** (°C)
• Refrigerante: **<N>**
• Ajuste del presostato de seguridad: **<P>** (bar)
• Número de fabricación y año de fabricación: consulte la placa de especificaciones técnicas del modelo

06 • Pressione massima consentita (PS): **<K>** (bar)
• Temperatura minima/massima consentita (TS*):
* TSmin: temperatura minima nel lato di bassa pressione: **<L>** (°C)
* TSmax: temperatura satura corrispondente alla pressione massima consentita (PS): **<M>** (°C)
• Refrigerante: **<N>**
• Impostazione del dispositivo di controllo della pressione: **<P>** (bar)
• Numero di serie e anno di produzione: fare riferimento alla targhetta del modello

07 • Μέγιστη επιτρεπόμενη πίεση (PS): **<K>** (bar)
• Ελάχιστη/μέγιστη επιτρεπόμενη θερμοκρασία (TS*):
* TSmin: Ελάχιστη θερμοκρασία για την πλευρά χαμηλής πίεσης: **<L>** (°C)
* TSmax: Κορεσμένη θερμοκρασία που αντιστοιχεί με τη μέγιστη επιτρεπόμενη πίεση (PS): **<M>** (°C)
• Ψυκτικό: **<N>**
• Ρύθμιση της διάταξης ασφάλειας πίεσης: **<P>** (bar)
• Αριθμός κατασκευής και έτος κατασκευής: ανατρέξτε στην πινακίδα αναγνώρισης του μοντέλου

08 • Pressão máxima permitida (PS): **<K>** (bar)
• Temperaturas mínima e máxima permitidas (TS*):
* TSmin: Temperatura mínima em baixa pressão: **<L>** (°C)
* TSmax: Temperatura de saturação correspondente à pressão máxima permitida (PS): **<M>** (°C)
• Refrigerante: **<N>**
• Regulação do dispositivo de segurança da pressão: **<P>** (bar)
• Número e ano de fabrico: consultar a placa de especificações da unidade

09 • Максимально допустимое давление (PS): **<K>** (бар)
• Минимально/Максимально допустимая температура (TS*):
* TSmin: Минимальная температура на стороне низкого давления: **<L>** (°C)
* TSmax: Температура кипения, соответствующая максимально допустимому давлению (PS): **<M>** (°C)
• Хладагент: **<N>**
• Настройка устройства защиты по давлению: **<P>** (бар)
• Заводской номер и год изготовления: смотрите паспортную табличку модели

10 • Maks. tilladt tryk (PS): **<K>** (bar)
• Min./maks. tilladte temperatur (TS*):
* TSmin: Min. temperatur på lavtrykssiden: **<L>** (°C)
* TSmax: Mættet temperatur svarende til maks. tilladte tryk (PS): **<M>** (°C)
• Kølemiddel: **<N>**
• Indstilling af tryksikringsudstyr: **<P>** (bar)
• Produktionsnummer og fremstillingsår: se modellens fabriksskilt

11 • Maximalt tillåtet tryck (PS): **<K>** (bar)
• Min/max tillåten temperatur (TS*):
* TSmin: Minimumtemperatur på lågtryckssidan: **<L>** (°C)
* TSmax: Mäthnadstemperatur som motsvarar maximalt tillåtet tryck (PS): **<M>** (°C)
• Köldmedel: **<N>**
• Inställning för trycksäkerhetsenhet: **<P>** (bar)
• Tillverkningsnummer och tillverkningsår: se modellens namnplåt

12 • Maksimalt tillatt trykk (PS): **<K>** (bar)
• Minimalt/maksimalt tillatt temperatur (TS*):
* TSmin: Minimumstemperatur på lavtrykssiden: **<L>** (°C)
* TSmax: Metningstemperatur i samsvar med maksimalt tillatt trykk (PS): **<M>** (°C)
• Kjølemedium: **<N>**
• Innstilling av sikkerhetsanordning for trykk: **<P>** (bar)
• Produksjonsnummer og produksjonsår: se modellens merkeplate

13 • Suurin sallittu paine (PS): **<K>** (bar)
• Pienin/suurin sallittu lämpötila (TS*):
* TSmin: Alhaisin matalapainepuolen lämpötila: **<L>** (°C)
* TSmax: Suurinta sallittua painetta (PS) vastaava kyllästyslämpötila: **<M>** (°C)
• Kylmäaine: **<N>**
• Varmuuspainelaitteen asetus: **<P>** (bar)
• Valmistusnumero ja valmistusvuosi: katso mallin nimikilpi

14 • Maximální přípustný tlak (PS): **<K>** (bar)
• Minimální/maximální přípustná teplota (TS*):
* TSmin: Minimální teplota na nízkotlaké straně: **<L>** (°C)
* TSmax: Saturovaná teplota odpovídající maximálnímu přípustnému tlaku (PS): **<M>** (°C)
• Chladivo: **<N>**
• Nastavení bezpečnostního tlakového zařízení: **<P>** (bar)
• Výrobní číslo a rok výroby: viz typový štítek modelu

15 • Najveći dopušten tlak (PS): **<K>** (bar)
• Najniža/najviša dopuštena temperatura (TS*):
* TSmin: Najniža temperatura u području niskog tlaka: **<L>** (°C)
* TSmax: Standardna temperatura koja odgovara najvećem dopuštenom tlaku (PS): **<M>** (°C)
• Rashladno sredstvo: **<N>**
• Postavke sigurnosne naprave za tlak: **<P>** (bar)
• Proizvodni broj i godina proizvodnje: pogledajte natpisnu pločicu modela

16 • Legnagybb megengedhető nyomás (PS): **<K>** (bar)
• Legkisebb/legnagybb megengedhető hőmérséklet (TS*):
* TSmin: Legkisebb megengedhető hőmérséklet a kis nyomású oldalon: **<L>** (°C)
* TSmax: A legnagyobb megengedhető nyomásnak (PS) megfelelő telítettségi hőmérséklet: **<M>** (°C)
• Hűtőközeg: **<N>**
• A túlnyomás-kapcsoló beállítása: **<P>** (bar)
• Gyártási szám és gyártási év: lásd a berendezés adattábláján

17 • Maksymalne dopuszczalne ciśnienie (PS): **<K>** (bar)
• Minimalna/maksymalna dopuszczalna temperatura (TS*):
* TSmin: Minimalna temperatura po stronie niskociśnieniowej: **<L>** (°C)
* TSmax: Temperatura nasycenia odpowiadająca maksymalnemu dopuszczalnemu ciśnieniu (PS): **<M>** (°C)
• Czynnik chłodniczy: **<N>**
• Nastawa ciśnieniowego urządzenia bezpieczeństwa: **<P>** (bar)
• Numer fabryczny oraz rok produkcji: patrz tabliczka znamionowa modelu

18 • Presiune maximă admisibilă (PS): **<K>** (bar)
• Temperatură minimă/maximă admisibilă (TS*):
* TSmin: Temperatură minimă pe partea de presiune joasă: **<L>** (°C)
* TSmax: Temperatură de saturaţie corespunzând presiunii maxime admisibile (PS): **<M>** (°C)
• Agent frigorific: **<N>**
• Reglarea dispozitivului de siguranţă pentru presiune: **<P>** (bar)
• Numărul de fabricaţie şi anul de fabricaţie: consultaţi placa de identificare a modelului

19 • Maksimalni dovoljeni tlak (PS): **<K>** (bar)
• Minimalna/maksimalna dovoljena temperatura (TS*):
* TSmin: Minimalna temperatura na nizkotlačni strani: **<L>** (°C)
* TSmax: Nasičena temperatura, ki ustreza maksimalnemu dovoljenemu tlaku (PS): **<M>** (°C)
• Hladivo: **<N>**
• Nastavljanje varnostne naprave za tlak: **<P>** (bar)
• Tovarniška številka in leto proizvodnje: glejte napisno ploščico

20 • Maksimaalne lubatud surve (PS): **<K>** (bar)
• Minimaalne/maksimaalne lubatud temperatuur (TS*):
* TSmin: Minimaalne temperatuur madalsurve küljel: **<L>** (°C)
* TSmax: Maksimaalsele lubatud survele (PS) vastav küllastunud temperatuur: **<M>** (°C)
• Jahutusaine: **<N>**
• Surve turvaseadme seadistus: **<P>** (bar)
• Tootmisnumber ja tootmisaasta: vaadake mudeli andmeplaati

21 • Максимално допустимо налягане (PS): **<K>** (bar)
• Минимално/максимално допустима температура (TS*):
* TSmin: Минимална температура от страната на ниското налягане: **<L>** (°C)
* TSmax: Температура на насищане, съответстваща на максимално допустимото налягане (PS): **<M>** (°C)
• Охладител: **<N>**
• Настройка на предпазното устройство за налягане: **<P>** (bar)
• Фабричен номер и година на производство: вижте табелката на модела

22 • Maksimalus leistinas slėgis (PS): **<K>** (bar)
• Minimali/maksimali leistina temperatūra (TS*):
* TSmin: Minimali temperatūra žemo slėgio pusėje: **<L>** (°C)
* TSmax: Prisotinta temperatūra, atitinkanti maksimalų leistiną slėgį (PS): **<M>** (°C)
• Šaldymo skystis: **<N>**
• Apsauginio slėgio prietaiso nustatymas: **<P>** (bar)
• Gaminio numeris ir pagaminimo metai: žiūrėkite modelio pavadinimo plokštelę

23 • Maksimālais pieļaujamais spiediens (PS): **<K>** (bar)
• Minimālā/maksimālā pieļaujamā temperatūra (TS*):
* TSmin: Minimālā temperatūra zemā spiediena pusē: **<L>** (°C)
* TSmax: Piesātinātā temperatūra saskaņā ar maksimālo pieļaujamo spiedienu (PS): **<M>** (°C)
• Dzesinātājs: **<N>**
• Spiediena drošības ierīces iestatīšana: **<P>** (bar)
• Izgatavošanas numurs un izgatavošanas gads: skat. modeļa izgatavotājuzņēmuma plāksnītie

24 • Maximálny povolený tlak (PS): **<K>** (bar)
• Minimálna/maximálna povolená teplota (TS*):
* TSmin: Minimálna teplota na nízkotlakovej strane: **<L>** (°C)
* TSmax: Nasýtená teplota korešpondujúca s maximálnym povoleným tlakom (PS): **<M>** (°C)
• Chladivo: **<N>**
• Nastavenie tlakového poistného zariadenia: **<P>** (bar)
• Výrobné číslo a rok výroby: nájdete na výrobnom štítku modelu

25 • İzin verilen maksimum basınç (PS): **<K>** (bar)
• İzin verilen minimum/maksimum sıcaklık (TS*):
* TSmin: Düşük basınç tarafındaki minimum sıcaklık: **<L>** (°C)
* TSmax: İzin verilen maksimum basınca (PS) karşı gelen doyma sıcaklığı: **<M>** (°C)
• Soğutucu: **<N>**
• Basınç emniyet düzeninin ayarı: **<P>** (bar)
• İmalat numarası ve imalat yılı: modelin ünite plakasına bakın

| | | | |
|---|---|---|---|
| **<K>** | PS | **41.7** | **bar** |
| **<L>** | TSmin | **-35** | **°C** |
| **<M>** | TSmax | **63.8** | **°C** |
| **<N>** | | **R32** | |
| **<P>** | | **41.7** | **bar** |

01 Name and address of the Notified body that judged positively on compliance with the Pressure Equipment Directive: **<Q>**
02 Name und Adresse der benannten Stelle, die positiv unter Einhaltung der Druckanlagen-Richtlinie urteilte: **<Q>**
03 Nom et adresse de l'organisme notifié qui a évalué positivement la conformité à la directive sur l'équipement de pression: **<Q>**
04 Naam en adres van de aangemelde instantie die positief geoordeeld heeft over de conformiteit met de Richtlijn Drukapparatuur: **<Q>**
05 Nombre y dirección del Organismo Notificado que juzgó positivamente el cumplimiento con la Directiva en materia de Equipos de Presión: **<Q>**
06 Nome e indirizzo dell'Ente riconosciuto che ha riscontrato la conformità alla Direttiva sulle apparecchiature a pressione: **<Q>**
07 Ονομα και διεύθυνση του Κοινοποιημένου οργανισμού που απεφάνθη θετικά για τη συμμόρφωση προς την Οδηγία Εξοπλισμών υπό Πίεση: **<Q>**
08 Nome e morada do organismo notificado, que avaliou favoravelmente a conformidade com a directiva sobre equipamentos pressurizados: **<Q>**
09 Название и адрес органа технической экспертизы, принявшего положительное решение о соответствии Директиве об оборудовании под давлением: **<Q>**
10 Navn og adresse på bemyndiget organ, der har foretaget en positiv bedømmelse af, at udstyret lever op til kravene i PED (Direktiv for Trykbærende Udstyr): **<Q>**
11 Namn och adress för det anmälda organ som godkänt uppfyllandet av tryckutrustningsdirektivet: **<Q>**
12 Navn på og adresse til det autoriserte organet som positivt bedømte samsvar med direktivet for trykkutstyr (Pressure Equipment Directive): **<Q>**
13 Sen ilmoitetun elimen nimi ja osoite, joka teki myönteisen päätöksen painelaitedirektiivin noudattamisesta: **<Q>**
14 Název a adresa informovaného orgánu, který vydal pozitivní posouzení shody se směrnicí o tlakových zařízeních: **<Q>**
15 Naziv i adresa prijavljenog tijela koje je donijelo pozitivnu prosudbu o usklađenosti sa Smjernicom za tlačnu opremu: **<Q>**
16 A nyomástartó berendezésekre vonatkozó irányelvnek való megfelelőséget igazoló bejelentett szervezet neve és címe: **<Q>**
17 Nazwa i adres Jednostki notyfikowanej, która wydała pozytywną opinię dotyczącą spełnienia wymogów Dyrektywy dot. Urządzeń Ciśnieniowych: **<Q>**
18 Denumirea şi adresa organismului notificat care a apreciat pozitiv conformarea cu Directiva privind echipamentele sub presiune: **<Q>**
19 Ime in naslov organa za ugotavljanje skladnosti, ki je pozitivno ocenil združljivost z Direktivo o tlačni opremi: **<Q>**
20 Teavitatud organi, mis hindas Surveseadmete Direktiiviga ühilduvust positiivselt, nimi ja aadress: **<Q>**
21 Наименование и адрес на упълномощения орган, който се е произнесъл положително относно съвместимостта с Директивата за оборудване под налягане: **<Q>**
22 Atsakingos institucijos, kuri davė teigiamą sprendimą pagal slėginės įrangos direktyvą pavadinimas ir adresas: **<Q>**
23 Sertifikācijas institūcijas, kura ir devusi pozitīvu slēdzienu par atbilstību Spiediena iekārtu Direktīvai, nosaukums un adrese: **<Q>**
24 Názov a adresa certifikačného úradu, ktorý kladne posúdil zhodu so smernicou pre tlakové zariadenia: **<Q>**
25 Basınçlı Teçhizat Direktifine uygunluk hususunda olumlu olarak değerlendirilen Onaylanmış kuruluşun adı ve adresi: **<Q>**

| | |
|---|---|
| **<Q>** | **VINÇOTTE nv**<br>**JAN OLIESLAGERSLAAN, 35**<br>**1800 VILVOORDE, Belgium** |

**2P427092-8G**

DAIKIN

Tetsuya Baba
Managing Director
Pilsen, 1st of February 2017

**DAIKIN INDUSTRIES CZECH REPUBLIC s.r.o.**
U Nové Hospody 1/1155, 301 00 Plzeň Skvrňany,
Czech Republic

**CE - DECLARATION-OF-CONFORMITY**
**CE - KONFORMITÄTSERKLÄRUNG**
**CE - DECLARATION-DE-CONFORMITE**
**CE - CONFORMITEITSVERKLARING**
**CE - DECLARACION-DE-CONFORMIDAD**
**CE - DICHIARAZIONE-DI-CONFORMITA**
**CE - ΔΗΛΩΣΗ ΣΥΜΜΟΡΦΩΣΗΣ**
**CE - DECLARAÇÃO-DE-CONFORMIDADE**
**CE - ЗАЯВЛЕНИЕ-О-СООТВЕТСТВИИ**
**CE - OVERENSSTEMMELSESERKLÆRING**
**CE - FÖRSÄKRAN-OM-ÖVERENSTÄMMELSE**
**CE - ERKLÆRING OM-SAMSVAR**
**CE - ILMOITUS-YHDENMUKAISUUDESTA**
**CE - PROHLÁŠENÍ-O-SHODĚ**
**CE - IZJAVA-O-USKLAĐENOSTI**
**CE - MEGFELELŐSÉGI-NYILATKOZAT**
**CE - DEKLARACJA-ZGODNOŚCI**
**CE - DECLARAŢIE-DE-CONFORMITATE**
**CE - IZJAVA O SKLADNOSTI**
**CE - VASTAVUSDEKLARATSIOON**
**CE - ДЕКЛАРАЦИЯ-ЗА-СЪОТВЕТСТВИЕ**
**CE - ATITIKTIES-DEKLARACIJA**
**CE - ATBILSTĪBAS-DEKLARĀCIJA**
**CE - VYHLÁSENIE-ZHODY**
**CE - UYGUNLUK-BEYANI**

## Daikin Industries Czech Republic s.r.o.

**01** (GB) declares under its sole responsibility that the air conditioning models to which this declaration relates:
**02** (D) erklärt auf seine alleinige Verantwortung daß die Modelle der Klimageräte für die diese Erklärung bestimmt ist:
**03** (F) déclare sous sa seule responsabilité que les appareils d'air conditionné visés par la présente déclaration:
**04** (NL) verklaart hierbij op eigen exclusieve verantwoordelijkheid dat de airconditioning units waarop deze verklaring betrekking heeft:
**05** (E) declara baja su única responsabilidad que los modelos de aire acondicionado a los cuales hace referencia la declaración:
**06** (I) dichiara sotto sua responsabilità che i condizionatori modello a cui è riferita questa dichiarazione:
**07** (GR) δηλώνει με αποκλειστική της ευθύνη ότι τα μοντέλα των κλιματιστικών συσκευών στα οποία αναφέρεται η παρούσα δήλωση:
**08** (P) declara sob sua exclusiva responsabilidade que os modelos de ar condicionado a que esta declaração se refere:
**09** (RUS) заявляет, исключительно под свою ответственность, что модели кондиционеров воздуха, к которым относится настоящее заявление:
**10** (DK) erklærer under eneansvar, at klimaanlægmodellerne, som denne deklaration vedrører:
**11** (S) deklarerar i egenskap av huvudansvarig, att luftkonditioneringsmodellerna som berörs av denna deklaration innebär att:
**12** (N) erklærer et fullstendig ansvar for at de luftkondisjoneringsmodeller som berøres av denne deklarasjonen, innebærer at:
**13** (FIN) ilmoittaa yksinomaan omalla vastuullaan, että tämän ilmoituksen tarkoittamat ilmastointilaitteiden mallit:
**14** (CZ) prohlašuje ve své plné odpovědnosti, že modely klimatizace, k nimž se toto prohlášení vztahuje:
**15** (HR) izjavljuje pod isključivo vlastitom odgovornošću da su modeli klima uređaja na koje se ova izjava odnosi:
**16** (H) teljes felelősségе tudatában kijelenti, hogy a klímaberendezés modellek, melyekre e nyilatkozat vonatkozik:
**17** (PL) deklaruje na własną i wyłączną odpowiedzialność, że modele klimatyzatorów, których dotyczy niniejsza deklaracja:
**18** (RO) declară pe proprie răspundere că aparatele de aer condiţionat la care se referă această declaraţie:
**19** (SLO) z vso odgovornostjo izjavlja, da so modeli klimatskih naprav, na katere se izjava nanaša:
**20** (EST) kinnitab oma täielikul vastutusel, et käesoleva deklaratsiooni alla kuuluvad kliimaseadmete mudelid:
**21** (BG) декларира на своя отговорност, че моделите климатична инсталация, за които се отнася тази декларация:
**22** (LT) visiška savo atsakomybe skelbia, kad oro kondicionavimo prietaisų modeliai, kuriems yra taikoma ši deklaracija:
**23** (LV) ar pilnu atbildību apliecina, ka tālāk uzskaitīto modeļu gaisa kondicionētāji, uz kuriem attiecas šī deklarācija:
**24** (SK) vyhlasuje na vlastnú zodpovednosť, že tieto klimatizačné modely, na ktoré sa vzťahuje toto vyhlásenie:
**25** (TR) tamamen kendi sorumluluğunda olmak üzere bu bildirinin ilgili olduğu klima modellerinin aşağıdaki gibi olduğunu beyan eder:

## RXM71M2V1B

**01** are in conformity with the following standard(s) or other normative document(s), provided that these are used in accordance with our instructions:
**02** der/den folgenden Norm(en) oder einem anderen Normdokument oder -dokumenten entspricht/entsprechen, unter der Voraussetzung, daß sie gemäß unseren Anweisungen eingesetzt werden:
**03** sont conformes à la/aux norme(s) ou autre(s) document(s) normatif(s), pour autant qu'ils soient utilisés conformément à nos instructions:
**04** conform de volgende norm(en) of één of meer andere bindende documenten zijn, op voorwaarde dat ze worden gebruikt overeenkomstig onze instructies:
**05** están en conformidad con la(s) siguiente(s) norma(s) u otro(s) documento(s) normativo(s), siempre que sean utilizados de acuerdo con nuestras instrucciones:
**06** sono conformi al(i) seguente(i) standard(s) o altro(i) documento(i) a carattere normativo, a patto che vengano usati in conformità alle nostre istruzioni:
**07** είναι σύμφωνα με το(α) ακόλουθο(α) πρότυπο(α) ή άλλο έγγραφο(α) κανονισμών, υπό την προϋπόθεση ότι χρησιμοποιούνται σύμφωνα με τις οδηγίες μας:
**08** estão em conformidade com a(s) seguinte(s) norma(s) ou outro(s) documento(s) normativo(s), desde que estes sejam utilizados de acordo com as nossas instruções:
**09** соответствуют следующим стандартам или другим нормативным документам, при условии их использования согласно нашим инструкциям:
**10** overholder følgende standard(er) eller andet/andre retningsgivende dokument(er), forudsat at disse anvendes i henhold til vore instrukser:
**11** respektive utrustning är utförd i överensstämmelse med och följer följande standard(er) eller andra normgivande dokument, under förutsättning att användning sker i överensstämmelse med våra instruktioner:
**12** respektive utstyr er i overensstemmelse med følgende standard(er) eller andre normgivende dokument(er), under forutsetning av at disse brukes i henhold til våre instrukser:
**13** vastaavat seuraavien standardien ja muiden ohjeellisten dokumenttien vaatimuksia edellyttäen, että niitä käytetään ohjeidemme mukaisesti:
**14** za předpokladu, že jsou využívány v souladu s našimi pokyny, odpovídají následujícím normám nebo normativním dokumentům:
**15** u skladu sa slijedećim standardom(ima) ili drugim normativnim dokumentom(ima), uz uvjet da se oni koriste u skladu s našim uputama:
**16** megfelelnek az alábbi szabvány(ok)nak vagy egyéb irányadó dokumentum(ok)nak, ha azokat előírás szerint használják:
**17** spełniają wymogi następujących norm i innych dokumentów normalizacyjnych, pod warunkiem że używane są zgodnie z naszymi instrukcjami:
**18** sunt în conformitate cu următorul (următoarele) standard(e) sau alt(e) document(e) normativ(e), cu condiţia ca acestea să fie utilizate în conformitate cu instrucţiunile noastre:
**19** skladni z naslednjimi standardi in drugimi normativi, pod pogojem, da se uporabljajo v skladu z našimi navodili:
**20** on vastavuses järgmist(te) standardi(te)ga või teiste normatiivsete dokumentidega, kui neid kasutatakse vastavalt meie juhenditele:
**21** съответстват на следните стандарти или други нормативни документи, при условие, че се използват съгласно нашите инструкции:
**22** atitinka žemiau nurodytus standartus ir (arba) kitus norminius dokumentus su sąlyga, kad yra naudojami pagal mūsų nurodymus:
**23** tad, ja lietoti atbilstoši ražotāja norādījumiem, atbilst sekojošiem standartiem un citiem normatīviem dokumentiem:
**24** sú v zhode s nasledovnou(ými) normou(ami) alebo iným(i) normatívnym(i) dokumentom(ami), za predpokladu, že sa používajú v súlade s našim návodom:
**25** ürünün, talimatlarımıza göre kullanılması koşuluyla aşağıdaki standartlar ve norm belirten belgelerle uyumludur:

## EN60335-2-40

**01** following the provisions of:
**02** gemäß den Vorschriften der:
**03** conformément aux stipulations des:
**04** overeenkomstig de bepalingen van:
**05** siguiendo las disposiciones de:
**06** secondo le prescrizioni per:
**07** με τήρηση των διατάξεων των:
**08** de acordo com o previsto em:
**09** в соответствии с положениями:
**10** under iagttagelse af bestemmelserne i:
**11** enligt villkoren i:
**12** gitt i henhold til bestemmelsene i:
**13** noudattaen määräyksiä:
**14** za dodržení ustanovení předpisu:
**15** prema odredbama:
**16** követi a(z):
**17** zgodnie z postanowieniami Dyrektyw:
**18** în urma prevederilor:
**19** ob upoštevanju določb:
**20** vastavalt nõuetele:
**21** следвайки клаузите на:
**22** laikantis nuostatų, pateikiamų:
**23** ievērojot prasības, kas noteiktas:
**24** održava vajuc ustanovenia:
**25** bunun koşullarına uygun olarak:

Machinery 2006/42/EC ***
Electromagnetic Compatibility 2014/30/EU *
Pressure Equipment 2014/68/EU **
Low Voltage 2014/35/EU

**01** Directives, as amended.
**02** Direktiven, gemäß Änderung.
**03** Directives, telles que modifiées.
**04** Richtlijnen, zoals geamendeerd.
**05** Directivas, según lo enmendado.
**06** Direttive, come da modifica.
**07** Οδηγιών, όπως έχουν τροποποιηθεί.
**08** Directivas, conforme alteração em.
**09** Директив со всеми поправками.
**10** Direktiver, med senere ændringer.
**11** Direktiv, med företagna ändringar.
**12** Direktiver, med foretatte endringer.
**13** Direktiivejä, sellaisina kuin ne ovat muutettuina.
**14** v platném znění.
**15** Smjernice, kako je izmijenjeno.
**16** irányelv(ek) és módosításaik rendelkezéseit.
**17** z późniejszymi poprawkami.
**18** Directivelor, cu amendamentele respective.
**19** Direktive z vsemi spremembami.
**20** Direktiivid koos muudatustega.
**21** Директиви, с техните изменения.
**22** Direktyvose su papildymais.
**23** Direktīvās un to papildinājumos.
**24** Smernice, v platnom znení.
**25** Değiştirilmiş halleriyle Yönetmelikler.

**01** * as set out in **<A>** and judged positively by **<B>** according to the **Certificate <C>**.
** as set out in the Technical Construction File **<D>** and judged positively by **<E>** (Applied module **<F>**) according to the certificate **<G>**. Risk category **<H>**. Also refer to next page.
**02** * wie in **<A>** aufgeführt und von **<B>** positiv beurteilt gemäß **Zertifikat <C>**.
** wie in der Technischen Konstruktionsakte **<D>** aufgeführt und von **<E>** (Angewandtes Modul **<F>**) positiv ausgezeichnet gemäß **Zertifikat <G>**. Risikoart **<H>**. Siehe auch nächste Seite.
**03** * tel que défini dans **<A>** et évalué positivement par **<B>** conformément au **Certificat <C>**.
** tel que stipulé dans le Fichier de Construction Technique **<D>** et jugé positivement par **<E>** (Module appliqué **<F>**) conformément au **Certificat <G>**. Catégorie de risque **<H>**. Se reporter également à la page suivante.
**04** * zoals vermeld in **<A>** en positief beoordeeld door **<B>** overeenkomstig **Certificaat <C>**.
** zoals vermeld in het Technisch Constructiedossier **<D>** en in orde bevonden door **<E>** (Toegepaste module **<F>**) overeenkomstig **Certificaat <G>**. Risicocategorie **<H>**. Zie ook de volgende pagina.
**05** * como se establece en **<A>** y es valorado positivamente por **<B>** de acuerdo con el **Certificado <C>**.
** tal como se expone en el Archivo de Construcción Técnica **<D>** y juzgado positivamento por **<E>** (Modulo aplicado **<F>**) según el **Certificado <G>**. Categoría de riesgo **<H>**. Consulte también la siguiente página.
**06** * delineato nel **<A>** e giudicato positivamente da **<B>** secondo il **Certificato <C>**.
** delineato nel File Tecnico di Costruzione **<D>** e giudicato positivamente da **<E>** (Modulo **<F>** applicato) secondo il **Certificato <G>**. Categoria di rischio **<H>**. Fare riferimento anche alla pagina successiva.
**07** * όπως καθορίζεται στο **<A>** και κρίνεται θετικά από το **<B>** σύμφωνα με το **Πιστοποιητικό <C>**.
** όπως προσδιορίζεται στο Αρχείο Τεχνικής Κατασκευής **<D>** και κρίνεται θετικά από το **<E>** (Χρησιμοποιούμενη υπομονάδα **<F>**) σύμφωνα με το **Πιστοποιητικό <G>**. Κατηγορία επικινδυνότητας **<H>**. Ανατρέξτε επίσης στην επόμενη σελίδα.
**08** * tal como estabelecido em **<A>** e com o parecer positivo de **<B>** de acordo com o **Certificado <C>**.
** tal como estabelecido no Ficheiro Técnico de Construção **<D>** e com o parecer positivo de **<E>** (Módulo aplicado **<F>**) de acordo com o **Certificado <G>**. Categoria de risco **<H>**. Consultar também a página seguinte.
**09** * как указано в **<A>** и в соответствии с положительным решением **<B>** согласно **Свидетельству <C>**.
** как указано в Досье технического толкования **<D>** и в соответствии с положительным решением **<E>** (Прикладной модуль **<F>**) согласно **Свидетельству <G>**. Категория риска **<H>**. Также смотрите следующую страницу.
**10** * som anført i **<A>** og positivt vurderet af **<B>** i henhold tilPressure Equipment 2014/68/EU **Certifikat <C>**.
** som anført i den Tekniske Konstruktionsfil **<D>** og positivt vurderet af **<E>** (Anvendt modul **<F>**) i henhold til **Certifikat <G>**. Risikoklasse **<H>**. Se også næste side.
**11** * enligt **<A>** och godkänts av **<B>** enligt **Certifikatet <C>**.
** i enlighet med den Tekniska Konstruktionsfilen **<D>** som positivt intygats av **<E>** (Fastsatt modul **<F>**) vilket också framgår av **Certifikat <G>**. Riskkategori **<H>**. Se även nästa sida.
**12** * som det fremkommer i **<A>** og gjennom positiv bedømmelse av **<B>** ifølge **Sertifikat <C>**.
** som det fremkommer i den Tekniske Konstruksjonsfilen **<D>** og gjennom positiv bedømmelse av **<E>** (Anvendt modul **<F>**) ifølge **Sertifikat <G>**. Risikokategori **<H>**. Se også neste side.
**13** * jotka on esitetty asiakirjassa **<A>** ja jotka **<B>** on hyväksynyt **Sertifikaatin <C>** mukaisesti.
** jotka on esitetty Teknisessä Asiakirjassa **<D>** ja jotka **<E>** on hyväksynyt (Sovellettu moduli **<F>**) **Sertifikaatin <G>** mukaisesti. Vaaraluokka **<H>**. Katso myös seuraava sivu.
**14** * jak bylo uvedeno v **<A>** a pozitivně zjištěno **<B>** v souladu s **osvědčením <C>**.
** jak bylo uvedeno v souboru technické konstrukce **<D>** a pozitivně zjištěno **<E>** (použitý modul **<F>**) v souladu s **osvědčením <G>**. Kategorie rizik **<H>**. Viz také následující strana.
**15** * kako je izloženo u **<A>** i pozitivno ocijenjeno od strane **<B>** prema **Certifikatu <C>**.
** kako je izloženo u Datoteci o tehničkoj konstrukciji **<D>** i pozitivno ocijenjeno od strane **<E>** (Primijenjen modul **<F>**) prema **Certifikatu <G>**. Kategorija opasnosti **<H>**. Također pogledajte na slijedećoj stranici.
**16** * a(z) **<A>** alapján, a(z) **<B>** igazolta a megfelelést, a(z) **<C>** **tanúsítvány** szerint.
** a(z) **<D>** műszaki konstrukciós dokumentáció alapján, a(z) **<E>** igazolta a megfelelést (alkalmazott modul: **<F>**), a(z) **<G>** **tanúsítvány** szerint. Veszélyességi kategória **<H>**. Lásd még a következő oldalon.
**17** * zgodnie z dokumentacją **<A>**, pozytywną opinią **<B>** i **Świadectwem <C>**.
** zgodnie z archiwalną dokumentacją konstrukcyjną **<D>** i pozytywną opinią **<E>** (Zastosowany moduł **<F>**) zgodnie ze **Świadectwem <G>**. Kategoria zagrożenia **<H>**. Patrz także następna strona.
**18** * aşa cum este stabilit în **<A>** şi apreciat pozitiv de **<B>** în conformitate cu **Certificatul <C>**.
** conform celor stabilite în Dosarul tehnic de construcţie **<D>** şi apreciate pozitiv de **<E>** (Modul aplicat **<F>**) în conformitate cu **Certificatul <G>**. Categorie de risc **<H>**. Consultaţi de asemenea pagina următoare.
**19** * kot je določeno v **<A>** in odobreno s strani **<B>** v skladu s **certifikatom <C>**.
** kot je določeno v tehnični mapi **<D>** in odobreno s strani **<E>** (Uporabljen modul **<F>**) v skladu s **certifikatom <G>**. Kategorija tveganja **<H>**. Glejte tudi na naslednji strani.
**20** * nagu on näidatud dokumendis **<A>** ja heaks kiidetud **<B>** järgi vastavalt **sertifikaadile <C>**.
** nagu on näidatud tehnilises dokumentatsioonis **<D>** ja heaks kiidetud **<E>** järgi (lisamoodul **<F>**) vastavalt **sertifikaadile <G>**. Riskikategooria **<H>**. Vaadake ka järgmist lehekülge.
**21** * както е изложено в **<A>** и оценено положително от **<B>** съгласно **Сертификата <C>**.
** както е заложено в Акта за техническа конструкция **<D>** и оценено положително от **<E>** (Приложен модул **<F>**) съгласно **Сертификат <G>**. Категория риск **<H>**. Вижте също на следващата страница.
**22** * kaip nustatyta **<A>** ir kaip teigiamai nuspręsta **<B>** pagal **Sertifikatą <C>**.
** kaip nurodyta Techninėje konstrukcijos byloje **<D>** ir patvirtinta **<E>** (taikomas modulis **<F>**) pagal pažymėjimą **<G>**. Rizikos kategorija **<H>**. Taip pat žiūrėkite ir kitą puslapį.
**23** * kā norādīts **<A>** un atbilstoši **<B>** pozitīvajam vērtējumam saskaņā ar **sertifikātu <C>**.
** kā noteikts tehniskajā dokumentācijā **<D>**, atbilstoši **<E>** pozitīvajam lēmumam (piekritīgā sadaļa: **<F>**), ko apliecina **sertifikāts <G>**. Riska kategorija **<H>**. Skat. arī nākošo lappusi.
**24** * ako bolo uvedené v **<A>** a pozitívne zistené **<B>** v súlade s **osvedčením <C>**.
** ako je to stanovené v Súbore technickej konštrukcie **<D>** a kladne posúdené **<E>** (Aplikovaný modul **<F>**) podľa **Certifikátu <G>**. Kategória nebezpečia **<H>**. Viď tiež nasledovnú stranu.
**25** * **<A>**'da belirtildiği gibi ve **<C>** **Sertifikasına** göre **<B>** tarafından olumlu olarak değerlendirildiği gibi.
** **<D>** Teknik Yapı Dosyasında belirtildiği gibi ve **<G>** **Sertifikasına** göre **<E>** tarafından olumlu olarak (Uygulanan modül **<F>**) değerlendirilmiştir. **<G>**. Risk kategorisi **<H>**. Ayrıca bir sonraki sayfaya bakın.

| | |
|---|---|
| **<A>** | **DAIKIN.TCF.032C5/12-2015** |
| **<B>** | **DEKRA (NB0344)** |
| **<C>** | **2159619.0551-EMC** |
| **<D>** | **TCF-CZ15002-08** |
| **<E>** | **VINÇOTTE nv (NB0026)** |
| **<F>** | **D1** |
| **<G>** | **100379113/1115** |
| **<H>** | **II** |

**2P427092-5G**

**01** *** DICz# is authorised to compile the Technical Construction File.
**02** *** DICz# hat die Berechtigung die Technische Konstruktionsakte zusammenzustellen.
**03** *** DICz# est autorisé à compiler le Dossier de Construction Technique.
**04** *** DICz# is bevoegd om het Technisch Constructiedossier samen te stellen.
**05** *** DICz# está autorizado a compilar el Archivo de Construcción Técnica.
**06** *** DICz# è autorizzata a redigere il File Tecnico di Costruzione.
**07** *** Η DICz# είναι εξουσιοδοτημένη να συντάξει τον Τεχνικό φάκελο κατασκευής.
**08** *** A DICz# está autorizada a compilar a documentação técnica de fabrico.
**09** *** Компания DICz# уполномочена составить Комплект технической документации.
**10** *** DICz# er autoriseret til at udarbejde de tekniske konstruktionsdata.
**11** *** DICz# är bemyndigade att sammanställa den tekniska konstruktionsfilen.
**12** *** DICz# har tillatelse til å kompilere den Tekniske konstruksjonsfilen.
**13** *** DICz# on valtuutettu laatimaan Teknisen asiakirjan.
**14** *** Společnost DICz# má oprávnění ke kompilaci souboru technické konstrukce.
**15** *** DICz# je ovlašten za izradu Datoteke o tehničkoj konstrukciji.
**16** *** A DICz# jogosult a műszaki konstrukciós dokumentáció összeállítására.
**17** *** DICz# ma upoważnienie do zbierania i opracowywania dokumentacji konstrukcyjnej.
**18** *** DICz# este autorizat să compileze Dosarul tehnic de construcţie.
**19** *** DICz# je pooblaščen za sestavo datoteke s tehnično mapo.
**20** *** DICz# on volitatud koostama tehnilist dokumentatsiooni.
**21** *** DICz# е оторизирана да състави Акта за техническа конструкция.
**22** *** DICz# yra įgaliota sudaryti šį techninės konstrukcijos failą.
**23** *** DICz# ir autorizēts sastādīt tehnisko dokumentāciju.
**24** *** Spoločnosť DICz# je oprávnená vytvoriť súbor technickej konštrukcie.
**25** *** DICz# Teknik Yapı Dosyasını derlemeye yetkilidir.

#DICz = Daikin Industries Czech Republic s.r.o.

**CE - DECLARATION-OF-CONFORMITY**
**CE - KONFORMITÄTSERKLÄRUNG**
**CE - DECLARATION-DE-CONFORMITE**
**CE - CONFORMITEITSVERKLARING**

**CE - DECLARACION-DE-CONFORMIDAD**
**CE - DICHIARAZIONE-DI-CONFORMITA**
**CE - ΔΗΛΩΣΗ ΣΥΜΜΟΡΦΩΣΗΣ**

**CE - DECLARAÇÃO-DE-CONFORMIDADE**
**CE - ЗАЯВЛЕНИЕ-О-СООТВЕТСТВИИ**
**CE - OVERENSSTEMMELSESERKLÆRING**
**CE - FÖRSÄKRAN-OM-ÖVERENSTÄMMELSE**

**CE - ERKLÆRING OM-SAMSVAR**
**CE - ILMOITUS-YHDENMUKAISUUDESTA**
**CE - PROHLÁŠENÍ-O-SHODĚ**

**CE - IZJAVA-O-USKLAĐENOSTI**
**CE - MEGFELELŐSÉGI-NYILATKOZAT**
**CE - DEKLARACJA-ZGODNOŚCI**
**CE - DECLARAŢIE-DE-CONFORMITATE**

**CE - IZJAVA O SKLADNOSTI**
**CE - VASTAVUSDEKLARATSIOON**
**CE - ДЕКЛАРАЦИЯ-ЗА-СЪОТВЕТСТВИЕ**

**CE - ATITIKTIES-DEKLARACIJA**
**CE - ATBILSTĪBAS-DEKLARĀCIJA**
**CE - VYHLÁSENIE-ZHODY**
**CE - UYGUNLUK-BEYANI**

01 (GB) continuation of previous page:
02 (D) Fortsetzung der vorherigen Seite:
03 (F) suite de la page précédente:
04 (NL) vervolg van vorige pagina:
05 (E) continuación de la página anterior:
06 (I) continua dalla pagina precedente:
07 (GR) συνέχεια από την προηγούμενη σελίδα:
08 (P) continuação da página anterior:
09 (RUS) продолжение предыдущей страницы:
10 (DK) fortsat fra forrige side:
11 (S) fortsättning från föregående sida:
12 (N) fortsettelse fra forrige side:
13 (FIN) jatkoa edelliseltä sivulta:
14 (CZ) pokračování z předchozí strany:
15 (HR) nastavak s prethodne stranice:
16 (H) folytatás az előző oldalról:
17 (PL) ciąg dalszy z poprzedniej strony:
18 (RO) continuarea paginii anterioare:
19 (SLO) nadaljevanje s prejšnje strani:
20 (EST) eelmise leheküljе järg:
21 (BG) продължение от предходната страница:
22 (LT) ankstesnio puslapio tęsinys:
23 (LV) iepriekšējās lappuses turpinājums:
24 (SK) pokračovanie z predchádzajúcej strany:
25 (TR) önceki sayfadan devam:

01 **Design Specifications of the models to which this declaration relates:**
02 **Konstruktionsdaten der Modelle auf die sich diese Erklärung bezieht:**
03 **Spécifications de conception des modèles auxquels se rapporte cette déclaration:**
04 **Ontwerpspecificaties van de modellen waarop deze verklaring betrekking heeft:**
05 **Especificaciones de diseño de los modelos a los cuales hace referencia esta declaración:**
06 **Specifiche di progetto dei modelli cui fa riferimento la presente dichiarazione:**
07 **Προδιαγραφές Σχεδιασμού των μοντέλων με τα οποία σχετίζεται η δήλωση:**
08 **Especificações de projecto dos modelos a que se aplica esta declaração:**
09 **Проектные характеристики моделей, к которым относится настоящее заявление:**
10 **Typespecifikationer for de modeller, som denne erklæring vedrører:**
11 **Designspecifikationer för de modeller som denna deklaration gäller:**
12 **Konstruksjonsspesifikasjoner for de modeller som berøres av denne deklarasjonen:**
13 **Tätä ilmoitusta koskevien mallien rakennemäärittely:**
14 **Specifikace designu modelů, ke kterým se vztahuje toto prohlášení:**
15 **Specifikacije dizajna za modele na koje se ova izjava odnosi:**
16 **A jelen nyilatkozat tárgyát képező modellek tervezési jellemzői:**
17 **Specyfikacje konstrukcyjne modeli, których dotyczy deklaracja:**
18 **Specificaţiile de proiectare ale modelelor la care se referă această declaraţie:**
19 **Specifikacije tehničnega načrta za modele, na katere se nanaša ta deklaracija:**
20 **Deklaratsiooni alla kuuluvate mudelite disainispetsifikatsioonid:**
21 **Проектни спецификации на моделите, за които се отнася декларацията:**
22 **Konstrukcinės specifikacijos modelių, kurie susiję su šia deklaracija:**
23 **To modeļu dizaina specifikācijas, uz kurām attiecas šī deklarācija:**
24 **Konštrukčné špecifikácie modelu, ktorého sa týka toto vyhlásenie:**
25 **Bu bildirinin ilgili olduğu modellerin Tasarım Özellikleri:**

01 • Maximum allowable pressure (PS): **<K>** (bar)
• Minimum/maximum allowable temperature (TS*):
* TSmin: Minimum temperature at low pressure side: **<L>** (°C)
* TSmax: Saturated temperature corresponding with the maximum allowable pressure (PS): **<M>** (°C)
• Refrigerant: **<N>**
• Setting of pressure safety device: **<P>** (bar)
• Manufacturing number and manufacturing year: refer to model nameplate

02 • Maximal zulässiger Druck (PS): **<K>** (Bar)
• Minimal/maximal zulässige Temperatur (TS*):
* TSmin: Mindesttemperatur auf der Niederdruckseite: **<L>** (°C)
* TSmax: Sättigungstemperatur die dem maximal zulässigen Druck (PS) entspricht: **<M>** (°C)
• Kältemittel: **<N>**
• Einstellung der Druck-Schutzvorrichtung: **<P>** (Bar)
• Herstellungsnummer und Herstellungsjahr: siehe Typenschild des Modells

03 • Pression maximale admise (PS): **<K>** (bar)
• Température minimum/maximum admise (TS*):
* TSmin: température minimum côté basse pression: **<L>** (°C)
* TSmax: température saturée correspondant à la pression maximale admise (PS): **<M>** (°C)
• Réfrigérant: **<N>**
• Réglage du dispositif de sécurité de pression: **<P>** (bar)
• Numéro de fabrication et année de fabrication: se reporter à la plaquette signalétique du modèle

04 • Maximaal toelaatbare druk (PS): **<K>** (bar)
• Minimaal/maximaal toelaatbare temperatuur (TS*):
* TSmin: Minimumtemperatuur aan lagedrukzijde: **<L>** (°C)
* TSmax: Verzadigde temperatuur die overeenstemt met de maximaal toelaatbare druk (PS): **<M>** (°C)
• Koelmiddel: **<N>**
• Instelling van drukbeveiliging: **<P>** (bar)
• Fabricagenummer en fabricagejaar: zie naamplaat model

05 • Presión máxima admisible (PS): **<K>** (bar)
• Temperatura mínima/máxima admisible (TS*):
* TSmin: Temperatura mínima en el lado de baja presión: **<L>** (°C)
* TSmax: Temperatura saturada correspondiente a la presión máxima admisible (PS): **<M>** (°C)
• Refrigerante: **<N>**
• Ajuste del presostato de seguridad: **<P>** (bar)
• Número de fabricación y año de fabricación: consulte la placa de especificaciones técnicas del modelo

06 • Pressione massima consentita (PS): **<K>** (bar)
• Temperatura minima/massima consentita (TS*):
* TSmin: temperatura minima nel lato di bassa pressione: **<L>** (°C)
* TSmax: temperatura satura corrispondente alla pressione massima consentita (PS): **<M>** (°C)
• Refrigerante: **<N>**
• Impostazione del dispositivo di controllo della pressione: **<P>** (bar)
• Numero di serie e anno di produzione: fare riferimento alla targhetta del modello

07 • Μέγιστη επιτρεπόμενη πίεση (PS): **<K>** (bar)
• Ελάχιστη/μέγιστη επιτρεπόμενη θερμοκρασία (TS*):
* TSmin: Ελάχιστη θερμοκρασία για την πλευρά χαμηλής πίεσης: **<L>** (°C)
* TSmax: Κορεσμένη θερμοκρασία που αντιστοιχεί με τη μέγιστη επιτρεπόμενη πίεση (PS): **<M>** (°C)
• Ψυκτικό: **<N>**
• Ρύθμιση της διάταξης ασφάλειας πίεσης: **<P>** (bar)
• Αριθμός κατασκευής και έτος κατασκευής: ανατρέξτε στην πινακίδα αναγνώρισης του μοντέλου

08 • Pressão máxima permitida (PS): **<K>** (bar)
• Temperaturas mínima e máxima permitidas (TS*):
* TSmin: Temperatura mínima em baixa pressão: **<L>** (°C)
* TSmax: Temperatura de saturação correspondente à pressão máxima permitida (PS): **<M>** (°C)
• Refrigerante: **<N>**
• Regulação do dispositivo de segurança da pressão: **<P>** (bar)
• Número e ano de fabrico: consultar a placa de especificações da unidade

09 • Максимально допустимое давление (PS): **<K>** (бар)
• Минимально/Максимально допустимая температура (TS*):
* TSmin: Минимальная температура на стороне низкого давления: **<L>** (°C)
* TSmax: Температура кипения, соответствующая максимально допустимому давлению (PS): **<M>** (°C)
• Хладагент: **<N>**
• Настройка устройства защиты по давлению: **<P>** (бар)
• Заводской номер и год изготовления: смотрите паспортную табличку модели

10 • Maks. tilladt tryk (PS): **<K>** (bar)
• Min./maks. tilladte temperatur (TS*):
* TSmin: Min. temperatur på lavtrykssiden: **<L>** (°C)
* TSmax: Mættet temperatur svarende til maks. tilladte tryk (PS): **<M>** (°C)
• Kølemiddel: **<N>**
• Indstilling af tryksikringsudstyr: **<P>** (bar)
• Produktionsnummer og fremstillingsår: se modellens fabriksskilt

11 • Maximalt tillåtet tryck (PS): **<K>** (bar)
• Min/max tillåten temperatur (TS*):
* TSmin: Minimumtemperatur på lågtryckssidan: **<L>** (°C)
* TSmax: Mäthnadstemperatur som motsvarar maximalt tillåtet tryck (PS): **<M>** (°C)
• Köldmedel: **<N>**
• Inställning för trycksäkerhetsenhet: **<P>** (bar)
• Tillverkningsnummer och tillverkningsår: se modellens namnplåt

12 • Maksimalt tillatt trykk (PS): **<K>** (bar)
• Minimalt/maksimalt tillatt temperatur (TS*):
* TSmin: Minimumstemperatur på lavtrykssiden: **<L>** (°C)
* TSmax: Metningstemperatur i samsvar med maksimalt tillatt trykk (PS): **<M>** (°C)
• Kjølemedium: **<N>**
• Innstilling av sikkerhetsanordning for trykk: **<P>** (bar)
• Produksjonsnummer og produksjonsår: se modellens merkeplate

13 • Suurin sallittu paine (PS): **<K>** (bar)
• Pienin/suurin sallittu lämpötila (TS*):
* TSmin: Alhaisin matalapainepuolen lämpötila: **<L>** (°C)
* TSmax: Suurinta sallittua painetta (PS) vastaava kyllästyslämpötila: **<M>** (°C)
• Kylmäaine: **<N>**
• Varmuuspainelaitteen asetus: **<P>** (bar)
• Valmistusnumero ja valmistusvuosi: katso mallin nimikilpi

14 • Maximální přípustný tlak (PS): **<K>** (bar)
• Minimální/maximální přípustná teplota (TS*):
* TSmin: Minimální teplota na nízkotlaké straně: **<L>** (°C)
* TSmax: Saturovaná teplota odpovídající maximálnímu přípustnému tlaku (PS): **<M>** (°C)
• Chladivo: **<N>**
• Nastavení bezpečnostního tlakového zařízení: **<P>** (bar)
• Výrobní číslo a rok výroby: viz typový štítek modelu

15 • Najveći dopušten tlak (PS): **<K>** (bar)
• Najniža/najviša dopuštena temperatura (TS*):
* TSmin: Najniža temperatura u području niskog tlaka: **<L>** (°C)
* TSmax: Standardna temperatura koja odgovara najvećem dopuštenom tlaku (PS): **<M>** (°C)
• Rashladno sredstvo: **<N>**
• Postavke sigurnosne naprave za tlak: **<P>** (bar)
• Proizvodni broj i godina proizvodnje: pogledajte natpisnu pločicu modela

16 • Legnagyobb megengedhető nyomás (PS): **<K>** (bar)
• Legkisebb/legnagyobb megengedhető hőmérséklet (TS*):
* TSmin: Legkisebb megengedhető hőmérséklet a kis nyomású oldalon: **<L>** (°C)
* TSmax: A legnagyobb megengedhető nyomásnak (PS) megfelelő telítettségi hőmérséklet: **<M>** (°C)
• Hűtőközeg: **<N>**
• A túlnyomás-kapcsoló beállítása: **<P>** (bar)
• Gyártási szám és gyártási év: lásd a berendezés adattábláján

17 • Maksymalne dopuszczalne ciśnienie (PS): **<K>** (bar)
• Minimalna/maksymalna dopuszczalna temperatura (TS*):
* TSmin: Minimalna temperatura po stronie niskociśnieniowej: **<L>** (°C)
* TSmax: Temperatura nasycenia odpowiadająca maksymalnemu dopuszczalnemu ciśnieniu (PS): **<M>** (°C)
• Czynnik chłodniczy: **<N>**
• Nastawa ciśnieniowego urządzenia bezpieczeństwa: **<P>** (bar)
• Numer fabryczny oraz rok produkcji: patrz tabliczka znamionowa modelu

18 • Presiune maximă admisibilă (PS): **<K>** (bar)
• Temperatură minimă/maximă admisibilă (TS*):
* TSmin: Temperatură minimă pe partea de presiune joasă: **<L>** (°C)
* TSmax: Temperatură de saturaţie corespunzând presiunii maxime admisibile (PS): **<M>** (°C)
• Agent frigorific: **<N>**
• Reglarea dispozitivului de siguranţă pentru presiune: **<P>** (bar)
• Numărul de fabricaţie şi anul de fabricaţie: consultaţi placa de identificare a modelului

19 • Maksimalni dovoljeni tlak (PS): **<K>** (bar)
• Minimalna/maksimalna dovoljena temperatura (TS*):
* TSmin: Minimalna temperatura na nizkotlačni strani: **<L>** (°C)
* TSmax: Nasičena temperatura, ki ustreza maksimalnemu dovoljenemu tlaku (PS): **<M>** (°C)
• Hladivo: **<N>**
• Nastavljanje varnostne naprave za tlak: **<P>** (bar)
• Tovarniška številka in leto proizvodnje: glejte napisno ploščico

20 • Maksimaalne lubatud surve (PS): **<K>** (bar)
• Minimaalne/maksimaalne lubatud temperatuur (TS*):
* TSmin: Minimaalne temperatuur madalsurve küljel: **<L>** (°C)
* TSmax: Maksimaalsele lubatud survele (PS) vastav küllastunud temperatuur: **<M>** (°C)
• Jahutusaine: **<N>**
• Surve turvaseadme seadistus: **<P>** (bar)
• Tootmisnumber ja tootmisaasta: vaadake mudeli andmeplaati

21 • Максимално допустимо налягане (PS): **<K>** (bar)
• Минимално/максимално допустима температура (TS*):
* TSmin: Минимална температура от страната на ниското налягане: **<L>** (°C)
* TSmax: Температура на насищане, съответстваща на максимално допустимото налягане (PS): **<M>** (°C)
• Охладител: **<N>**
• Настройка на предпазното устройство за налягане: **<P>** (bar)
• Фабричен номер и година на производство: вижте табелката на модела

22 • Maksimalus leistinas slėgis (PS): **<K>** (bar)
• Minimali/maksimali leistina temperatūra (TS*):
* TSmin: Minimali temperatūra žemo slėgio pusėje: **<L>** (°C)
* TSmax: Prisotinta temperatūra, atitinkanti maksimalų leistiną slėgį (PS): **<M>** (°C)
• Šaldymo skystis: **<N>**
• Apsauginio slėgio prietaiso nustatymas: **<P>** (bar)
• Gaminio numeris ir pagaminimo metai: žiūrėkite modelio pavadinimo plokštelę

23 • Maksimālais pieļaujamais spiediens (PS): **<K>** (bar)
• Minimālā/maksimālā pieļaujamā temperatūra (TS*):
* TSmin: Minimālā temperatūra zemā spiediena pusē: **<L>** (°C)
* TSmax: Piesātinātā temperatūra saskaņā ar maksimālo pieļaujamo spiedienu (PS): **<M>** (°C)
• Dzesinātājs: **<N>**
• Spiediena drošības ierīces iestatīšana: **<P>** (bar)
• Izgatavošanas numurs un izgatavošanas gads: skat. modeļa izgatavotājuzņēmuma pláksnītie

24 • Maximálny povolený tlak (PS): **<K>** (bar)
• Minimálna/maximálna povolená teplota (TS*):
* TSmin: Minimálna teplota na nízkotlakovej strane: **<L>** (°C)
* TSmax: Nasýtená teplota korešpondujúca s maximálnym povoleným tlakom (PS): **<M>** (°C)
• Chladivo: **<N>**
• Nastavenie tlakového poistného zariadenia: **<P>** (bar)
• Výrobné číslo a rok výroby: nájdete na výrobnom štítku modelu

25 • İzin verilen maksimum basınç (PS): **<K>** (bar)
• İzin verilen minimum/maksimum sıcaklık (TS*):
* TSmin: Düşük basınç tarafındaki minimum sıcaklık: **<L>** (°C)
* TSmax: İzin verilen maksimum basınca (PS) karşı gelen doyma sıcaklığı: **<M>** (°C)
• Soğutucu: **<N>**
• Basınç emniyet düzeninin ayarı: **<P>** (bar)
• İmalat numarası ve imalat yılı: modelin ünite plakasına bakın

| | | | |
|---|---|---|---|
| **<K>** | PS | **41.7** | **bar** |
| **<L>** | TSmin | **-35** | **°C** |
| **<M>** | TSmax | **63.8** | **°C** |
| **<N>** | | **R32** | |
| **<P>** | | **41.7** | **bar** |

01 Name and address of the Notified body that judged positively on compliance with the Pressure Equipment Directive: **<Q>**
02 Name und Adresse der benannten Stelle, die positiv unter Einhaltung der Druckanlagen-Richtlinie urteilte: **<Q>**
03 Nom et adresse de l'organisme notifié qui a évalué positivement la conformité à la directive sur l'équipement de pression: **<Q>**
04 Naam en adres van de aangemelde instantie die positief geoordeeld heeft over de conformiteit met de Richtlijn Drukapparatuur: **<Q>**
05 Nombre y dirección del Organismo Notificado que juzgó positivamente el cumplimiento con la Directiva en materia de Equipos de Presión: **<Q>**
06 Nome e indirizzo dell'Ente riconosciuto che ha riscontrato la conformità alla Direttiva sulle apparecchiature a pressione: **<Q>**
07 Ονομα και διεύθυνση του Κοινοποιημένου οργανισμού που απεφάνθη θετικά για τη συμμόρφωση προς την Οδηγία Εξοπλισμών υπό Πίεση: **<Q>**
08 Nome e morada do organismo notificado, que avaliou favoravelmente a conformidade com a directiva sobre equipamentos pressurizados: **<Q>**
09 Название и адрес органа технической экспертизы, принявшего положительное решение о соответствии Директиве об оборудовании под давлением: **<Q>**
10 Navn og adresse på bemyndiget organ, der har foretaget en positiv bedømmelse af, at udstyret lever op til kravene i PED (Direktiv for Trykbærende Udstyr): **<Q>**
11 Namn och adress för det anmälda organ som godkänt uppfyllandet av tryckutrustningsdirektivet: **<Q>**
12 Navn på og adresse til det autoriserte organet som positivt bedømte samsvar med direktivet for trykkutstyr (Pressure Equipment Directive): **<Q>**
13 Sen ilmoitetun elimen nimi ja osoite, joka teki myönteisen päätöksen painelaitedirektiivin noudattamisesta: **<Q>**
14 Název a adresa informovaného orgánu, který vydal pozitivní posouzení shody se směrnicí o tlakových zařízeních: **<Q>**
15 Naziv i adresa prijavljenog tijela koje je donijelo pozitivnu prosudbu o usklađenosti sa Smjernicom za tlačnu opremu: **<Q>**
16 A nyomástartó berendezésekre vonatkozó irányelvnek való megfelelőséget igazoló bejelentett szervezet neve és címe: **<Q>**
17 Nazwa i adres Jednostki notyfikowanej, która wydała pozytywną opinię dotyczącą spełnienia wymogów Dyrektywy dot. Urządzeń Ciśnieniowych: **<Q>**
18 Denumirea şi adresa organismului notificat care a apreciat pozitiv conformarea cu Directiva privind echipamentele sub presiune: **<Q>**
19 Ime in naslov organa za ugotavljanje skladnosti, ki je pozitivno ocenil združljivost z Direktivo o tlačni opremi: **<Q>**
20 Teavitatud organi, mis hindas Surveseadmete Direktiiviga ühilduvust positiivselt, nimi ja aadress: **<Q>**
21 Наименование и адрес на упълномощения орган, който се е произнесъл положително относно съвместимостта с Директивата за оборудване под налягане: **<Q>**
22 Atsakingos institucijos, kuri davė teigiamą sprendimą pagal slėginės įrangos direktyvą pavadinimas ir adresas: **<Q>**
23 Sertifikācijas institūcijas, kura ir devusi pozitīvu slēdzienu par atbilstību Spiediena iekārtu Direktīvai, nosaukums un adrese: **<Q>**
24 Názov a adresa certifikačného úradu, ktorý kladne posúdil zhodu so smernicou pre tlakové zariadenia: **<Q>**
25 Basınçlı Teçhizat Direktifine uygunluk hususunda olumlu olarak değerlendirilen Onaylanmış kuruluşun adı ve adresi: **<Q>**

| | |
|---|---|
| **<Q>** | **VINÇOTTE nv**<br>**JAN OLIESLAGERSLAAN, 35**<br>**1800 VILVOORDE, Belgium** |

**2P427092-5G**

DAIKIN

Tetsuya Baba
Managing Director
Pilsen, 1st of Feb. 2016

**DAIKIN INDUSTRIES CZECH REPUBLIC s.r.o.**
U Nové Hospody 1/1155, 301 00 Plzeň Skvrňany,
Czech Republic

# Măsuri de siguranţă

| | | | |
|---|---|---|---|
| | Citiţi cu atenţie precauţiile din acest manual înainte de a pune în funcţiune unitatea. | | Acest aparat este umplut cu R32. |

- Măsurile descrise aici sunt catalogate ca AVERTIZARE şi PRECAUŢIE. Ambele conţin informaţii importante privind siguranţa. Respectaţi întocmai toate măsurile.
- Semnificaţia notificărilor AVERTIZARE şi PRECAUŢIE

**AVERTIZARE....Nerespectarea întocmai a acestor instrucţiuni poate duce la rănire sau deces.**

**PRECAUŢIE.....Nerespectarea întocmai a acestor instrucţiuni poate duce la deteriorarea bunurilor sau rănire, care poate fi gravă, în funcţie de împrejurări.**

- Marcajele privind siguranţa din acest manual au următoarele semnificaţii:

| | | |
|---|---|---|
| Asiguraţi-vă că respectaţi instrucţiunile. | Asiguraţi-vă că s-a efectuat legarea la pământ. | Nu încercaţi niciodată. |

- După terminarea instalării, efectuaţi o probă de funcţionare pentru a verifica dacă există defecţiuni şi pentru a explica clientului modul de utilizare şi întreţinere a aparatului de aer condiţionat, cu ajutorul manualului de exploatare.
- Textul în limba engleză este instrucţiunea originală. Celelalte limbi sunt traducerile instrucţiunilor originale.

## AVERTIZARE

- Solicitaţi serviciile de instalare ale distribuitorului dvs. sau ale unui personal calificat.
  Nu încercaţi să instalaţi de unul singur instalaţia de aer condiţionat. Instalarea necorespunzătoare poate duce la scurgeri, electrocutare sau incendiu.
- Montaţi instalaţia de aer condiţionat în conformitate cu instrucţiunile din acest manual de instalare.
  Instalarea necorespunzătoare poate duce la scurgeri, electrocutare sau incendiu.
- Asiguraţi-vă că utilizaţi accesoriile şi piesele specificate pentru instalare.
  Utilizarea altor piese decât cele specificate poate provoca defectarea unităţii, scurgeri de apă, electrocutări sau incendii.
- Montaţi instalaţia de aer condiţionat pe o fundaţie suficient de solidă pentru a rezista la greutatea acesteia.
  O fundaţie insuficient de rezistentă prezintă pericol de cădere a echipamentului şi de rănire.
- Lucrările electrice trebuie efectuate în conformitate cu reglementările locale şi naţionale aplicabile şi cu instrucţiunile din acest manual de instalare. Utilizaţi întotdeauna un circuit de alimentare cu energie dedicat.
  Capacitatea insuficientă a circuitului de alimentare şi lucrările necorespunzătoare pot provoca electrocutări sau incendii.
- Utilizaţi un cablu de dimensiune corespunzătoare.
  Nu utilizaţi cabluri îmbinate sau prelungitoare deoarece pot duce la supraîncălzire, electrocutare sau incendii.
- Verificaţi dacă toate cablurile sunt fixate, dacă s-au utilizat cablurile specificate şi dacă bornele sau cablurile nu sunt tensionate.
  Legăturile necorespunzătoare sau fixarea necorespunzătoare a cablurilor pot provoca supraîncălziri sau incendii.
- La cablarea reţelei electrice şi conectarea firelor între unitatea interioară şi cea exterioară, poziţionaţi firele astfel încât capacul cutiei de comandă să poată fi fixat bine.
  Poziţionarea incorectă a capacului cutiei de comandă poate duce la electrocutare, incendiu sau supraîncălzirea bornelor.
- Dacă există scurgeri ale gazului frigorific în timpul instalării, ventilaţi imediat zona.
  Se poate produce gaz toxic dacă agentul frigorific intră în contact cu focul.
- După finalizarea instalării, verificaţi dacă există scurgeri ale gazului frigorific.
  Se poate produce gaz toxic dacă se scurge gaz frigorific în încăpere şi intră în contact cu o sursă de incendiu, cum ar fi un radiator cu ventilare, un cuptor sau un aragaz.
- Dacă montaţi sau mutaţi instalaţia de aer condiţionat, asiguraţi-vă că purjaţi circuitul agentului frigorific pentru a vă asigura că nu conţine aer şi utilizaţi numai agentul frigorific specificat (R32).
  Prezenţa aerului sau a altor corpuri străine în circuitul agentului frigorific duce la creşterea anormală a presiunii, care poate avea ca rezultat deteriorarea echipamentului sau chiar rănirea.
- În timpul instalării, fixaţi tubulatura agentului frigorific înainte de a pune în funcţiune compresorul.
  În cazul în care nu s-au ataşat ţevile agentului frigorific şi ventilul de închidere este deschis atunci când compresorul funcţionează, aerul va fi absorbit în interior, ducând la o presiune anormală a ciclului de răcire, ceea ce poate avea ca rezultat deteriorarea echipamentului sau chiar rănirea.
- În timpul pompării pentru evacuare, opriţi compresorul înainte de a demonta tubulatura agentului frigorific.
  În cazul în care compresorul funcţionează în continuare şi ventilul de închidere este deschis în timpul pompării, aerul va fi absorbit în interior atunci când se îndepărtează tubulatura agentului frigorific, ducând la o presiune anormală a ciclului de răcire, ceea ce poate avea ca rezultat deteriorarea echipamentului sau chiar rănirea.
- Asiguraţi-vă că aţi împământat unitatea de aer condiţionat.
  Nu împământaţi unitatea la o ţeavă de utilităţi, la conductorul paratrăsnetului sau la cablul de împământare a telefonului.
  Împământarea necorespunzătoare poate duce la electrocutare.
- Asiguraţi-vă că aţi instalat un întrerupător pentru scurgere la împământare.
  Dacă nu instalaţi un întrerupător pentru scurgere la împământare există riscul electrocutării sau incendiului.
- În timpul probelor, nu presurizaţi aparatele cu o presiune mai mare decât cea maximă admisă
  (conform indicaţiilor de pe placa de identificare a unităţii).
- În cazul în care cablul de alimentare este deteriorat, acesta trebuie înlocuit de producător, de agentul său de service sau de persoane similare calificate, pentru a evita pericolele.

# Măsuri de siguranţă

| ⚠ PRECAUŢIE |
|---|
| • Nu instalaţi aparatul de aer condiţionat în locuri în care există pericolul scurgerii de gaze inflamabile.<br>În cazul scurgerii de gaze, acumularea gazelor lângă aerul condiţionat poate provoca incendii. |
| • Respectând instrucţiunile din manualul de instalare, montaţi tubulatura de evacuare pentru a asigura evacuarea corespunzătoare şi izolaţi tubulatura pentru a preveni condensarea.<br>Purjarea incorectă a tubulaturii poate duce la scurgeri de apă în interior şi la deteriorarea bunurilor. |
| • Strângeţi piuliţa olandeză conform metodelor specificate, de exemplu cu o cheie dinamometrică.<br>Dacă piuliţa olandeză este strânsă prea tare, poate crăpa după o utilizare îndelungată, provocând scurgerea agentului frigorific. |
| • Luaţi măsurile adecvate pentru a împiedica utilizarea de către animalele mici a unităţii exterioare drept adăpost.<br>Animalele mici în contact cu piesele electrice pot cauza defecţiuni, fum sau incendiu. Instruiţi clientul să menţină curată zona din jurul unităţii. |
| • Temperatura în circuitul agentului frigorific va fi mare, menţineţi firul care leagă unităţile departe de ţevile de cupru care nu sunt izolate termic. |
| • Acest aparat este destinat utilizării de către utilizatori instruiţi sau experţi în magazine, în industria uşoară sau în ferme sau utilizării în scop comercial sau privat de către persoane nespecializate. |
| • Nivelul presiunii zgomotului este mai mic de 70 dB(A). |
| • Furnizaţi un jurnal şi o fişă a aparatului. Conform legislaţiei în vigoare, poate fi necesar să furnizaţi un jurnal împreună cu echipamentul, jurnal care să conţină cel puţin: informaţii despre întreţinere, reparaţii, rezultatele probelor, perioadele de aşteptare etc. |
| • Se vor mai furniza cel puţin următoarele informaţii într-un loc accesibil al instalaţiei:<br>- instrucţiuni pentru oprirea instalaţiei în caz de urgenţă<br>- numele şi adresa unităţii de pompieri, poliţiei şi spitalului<br>- numele, adresa şi numerele de telefon pe timp de zi şi de noapte pentru deservire.<br>În Europa, EN378 oferă îndrumarea necesară pentru acest jurnal. |
| • Utilizaţi numai accesorii, echipament opţional şi piese de rezervă fabricate sau aprobate de DAIKIN. |

# Accesorii

Accesorii furnizate cu unitatea exterioară:

| | | | |
|---|---|---|---|
| (A) Manual de instalare + manual R32 | 1 | (B) Buşon de evacuare<br>Se află pe fundul cutiei de ambalare. | 1 |
| (C) Etichetă de încărcare a agentului frigorific<br>Contains fluorinated greenhouse gases<br>R32 GWP: 675<br>❶ = kg<br>❷ = kg<br>❶+❷ = kg<br>GWP × kg / 1000 = $tCO_2eq$ | 1 | (D) Etichetă multilingvă pentru gaze fluorurate cu efect de seră | 1 |
| (E) Capac de evacuare (1) | 6 | (F) Capac de evacuare (2) | 3 |

# Limite de funcţionare

Pentru o exploatare sigură şi eficientă, utilizaţi sistemul în următoarele intervale de temperatură şi umiditate.

| | Răcire | Încălzire |
|---|---|---|
| Temperatură exterioară | –10~46°C | –15~24°C |
| Temperatura din interior | 18~32°C | 10~30°C |
| Umiditatea din interior | ≤80%[(a)] | |

[(a)] pentru a evita condensarea şi picurarea apei din unitate. Dacă temperatura sau umiditatea nu respectă aceste condiţii, este posibil să acţioneze sistemele de siguranţă şi ca aerul condiţionat să nu funcţioneze.

Domeniul de reglare a temperaturii pe telecomandă este:

| Funcţionarea în modul de răcire | Funcţionarea în modul de încălzire | Funcţionarea în modul AUTOMAT |
|---|---|---|
| 18 - 32°C | 10 - 30°C | 18 - 30°C |

# Precauţii la alegerea locului de instalare

1) Alegeţi un loc suficient de solid pentru a suporta greutatea şi vibraţiile unităţii, unde zgomotul funcţionării nu este amplificat.
2) Alegeţi un loc în care aerul cald evacuat de unitate sau zgomotul funcţionării nu vor deranja vecinii sau utilizatorul.
3) Evitaţi amplasarea lângă un dormitor sau o încăpere asemănătoare, pentru a nu fi deranjaţi de zgomotul produs în timpul funcţionării.
4) Trebuie să existe spaţiu suficient pentru transportul unităţii la/de la locul instalării.
5) Trebuie să existe spaţiu suficient pentru circulaţia aerului, fără obstrucţii în jurul admisiei sau evacuării aerului.
6) Nu trebuie să există riscul scurgerii gazului inflamabil în vecinătate.
7) Montaţi unitatea, cablurile de alimentare şi firul de conectare între unităţi la cel puţin 3 m faţă de televizoare şi radiouri. Acest lucru se face pentru a preveni interferenţa cu imaginile şi sunetul. (Se pot auzi zgomote chiar dacă se află la peste 3 m, în funcţie de undele radio.)
8) În zonele de coastă sau alte locuri cu mediu sărat sau cu gaz de sulf, coroziunea poate scurta perioada de utilizare a instalaţiei de aer condiţionat.
9) Deoarece evacuarea se face în afara unităţii exterioare, nu puneţi sub unitate echipamente pentru care trebuie evitată umezeala.

**NOTĂ**

Se interzice instalarea pe tavan sau în stivă.

## ⚠ PRECAUŢIE

Când instalaţia de aer condiţionat funcţionează într-un mediu exterior cu temperatură ambiantă scăzută, respectaţi instrucţiunile descrise mai jos.

- Pentru a preveni expunerea la vânt, instalaţi unitatea exterioară cu partea de admisie spre perete.
- Nu instalaţi niciodată unitatea exterioară într-un loc unde partea de admisie poate fi expusă direct în bătaia vântului.
- Pentru a preveni expunerea la vânt, vă recomandă să instalaţi un panou deflector pe partea de evacuare a aerului din unitatea exterioară.
- În zonele cu căderi masive de zăpadă, alegeţi un loc în care zăpada nu va afecta unitatea.

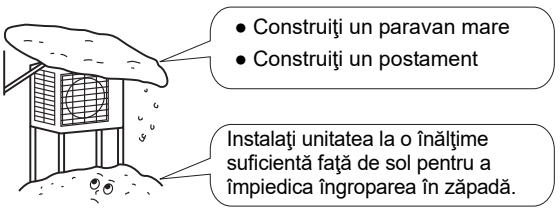

# Schema de instalare a unităţii exterioare

| | | |
|---|---|---|
| | Lungimea maximă admisă a tubulaturii | 30 m |
| ** | Lungimea minimă admisă a tubulaturii | 3 m |
| | Înălţimea maximă admisă a tubulaturii | 20 m |
| * | Agent frigorific suplimentar necesar pentru conducta agentului frigorific peste 10 m lungime. | 20 g/m |
| | Ţeava de gaz | Diam. ext. 15,9 mm |
| | Conductă lichid | Diam. ext. 6,4 mm |

* Adăugaţi cantitatea corectă de agent frigorific suplimentar.
Nerespectarea celor de mai sus poate duce la scăderea randamentului.

** Cea mai mică lungime recomandată a conductei este de 3 m, pentru a evita zgomotul şi vibraţiile unităţii exterioare.
(Zgomotul şi vibraţiile mecanice pot să apară în funcţie de modul de instalare a unităţii şi de mediul în care se utilizează.)

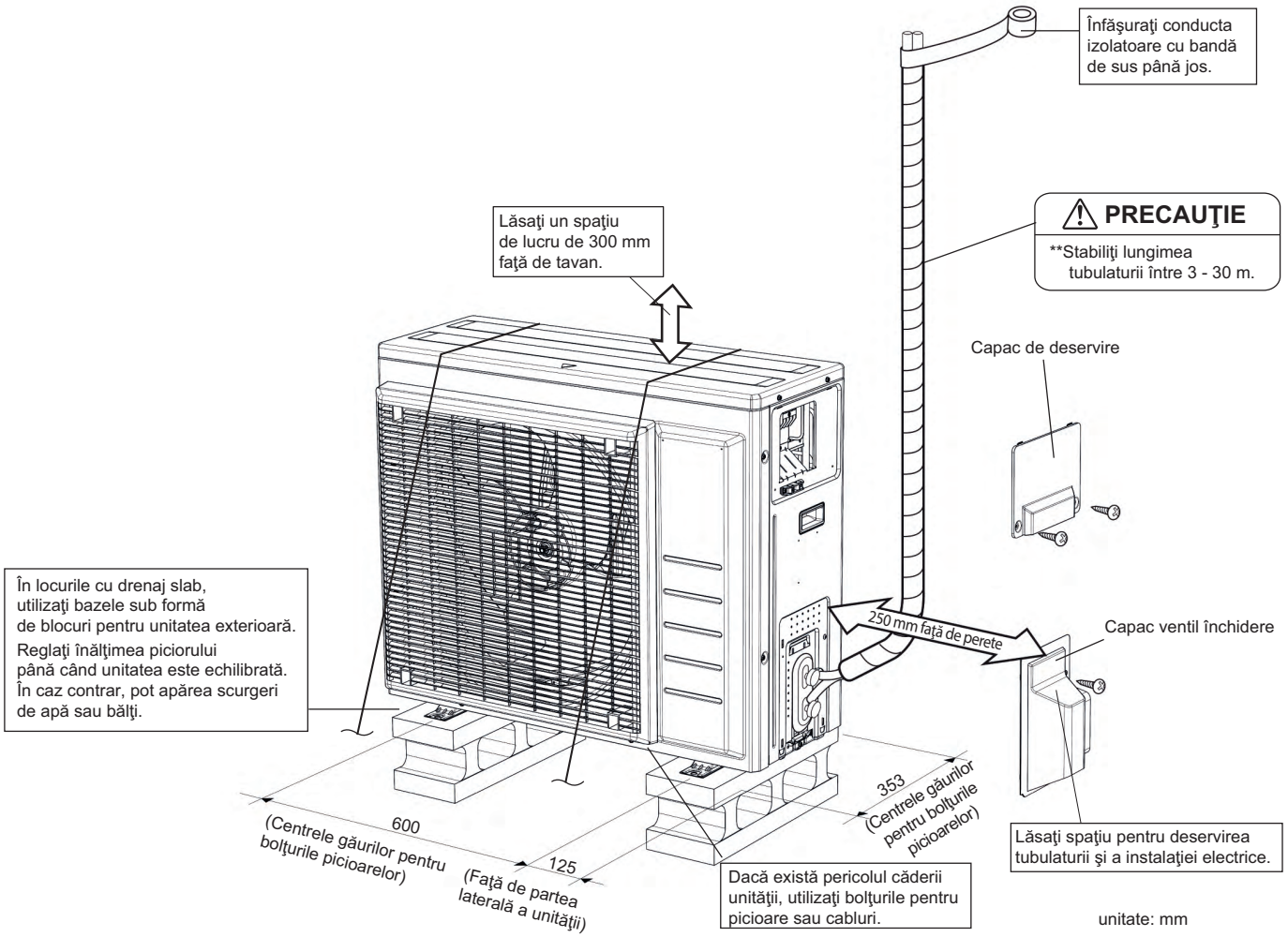


**NOTĂ**

- Instalarea se va efectua de către un instalator, iar alegerea materialelor şi instalarea se vor face în conformitate cu legislaţia în vigoare. În Europa se va aplica standardul în vigoare EN378.
- Asiguraţi-vă că tubulatura de legătură şi conexiunile nu sunt supuse solicitărilor.
- După lucrările de instalare, ataşaţi capacul ventilului de închidere pe unitate pentru a proteja racordurile evazate şi regleta de borne.

# Instrucţiuni de instalare

- Acolo unde în calea admisiei sau evacuării fluxului de aer al unităţii exterioare există un perete sau un obstacol, urmaţi instrucţiunile de instalare de mai jos.
- Pentru oricare dintre tiparele de montare următoare, înălţimea peretelui pe partea evacuării trebuie să fie de cel mult 1200 mm.

Perete pe o parte

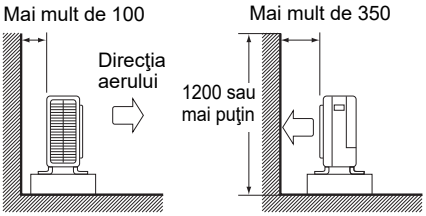


Vedere laterală

Perete pe două părţi

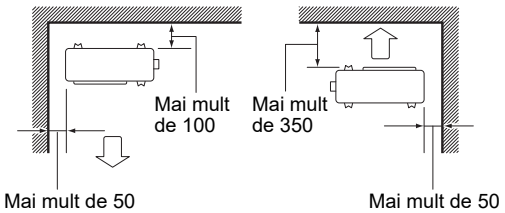


Vedere de sus

Perete pe trei părţi

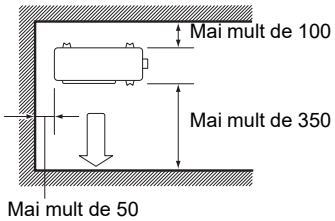


Vedere de sus

unitate: mm

# Măsuri de precauţie la instalare

- Verificaţi puterea de susţinere şi nivelul fundaţiei pentru instalare, astfel încât unitatea să nu cauzeze vibraţii sau zgomot în timpul funcţionării după instalare.
- Conform schiţei fundaţiei, fixaţi bine unitatea cu buloanele fundaţiei. (Pregătiţi 4 seturi de buloane de fundaţie M8 sau M10, piuliţe şi şaibe, fiecare fiind disponibile pe piaţă.)
- Cel mai indicat este să înşurubaţi buloanele de fundaţie până când capetele acestora sunt la 20 mm faţă de suprafaţa fundaţiei.

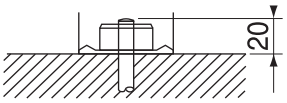


# Instalarea unităţii exterioare

## 1. Instalarea unităţii exterioare

1) La instalarea unităţii exterioare, consultaţi "Precauţii la alegerea locului de instalare" şi "Schema de instalare a unităţii exterioare".
2) Dacă este necesară o lucrare de evacuare, urmaţi procedurile de mai jos.

## 2. Lucrare de evacuare

1) Buşon de evacuare Ⓑ pentru golire şi ataşaţi capacele de evacuare Ⓔ (1) şi Ⓕ (2).
2) Dacă buşonul de evacuare este acoperit de o bază de montare sau de suprafaţa podelei, aşezaţi nişte baze de picior suplimentare de cel puţin 30 mm înălţime sub picioarele unităţii exterioare.
3) Nu utilizaţi un furtun de evacuare la unitatea exterioară în zonele reci.
   (În caz contrar, apa evacuată poate îngheţa, afectând încălzirea.)

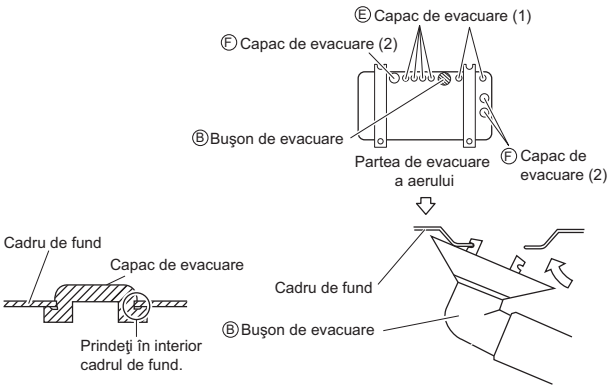

# Instalarea unităţii exterioare

## 3. Evazarea capătul ţevii

1) Tăiaţi capătul ţevii cu un tăietor de ţevi.
2) Eliminaţi bavurile cu suprafaţa tăiată orientată în jos, astfel încât aşchiile să nu pătrundă pe ţeavă.
3) Puneţi piuliţa olandeză pe ţeavă.
4) Evazaţi ţeava.
5) Verificaţi dacă evazarea este realizată corespunzător.

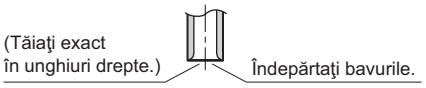


Evazare

Se fixează în poziţia prezentată mai jos.

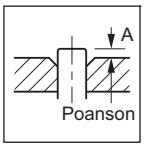


| | Mandrină pentru R410A sau R32 | Mandrină de evazare obişnuită | |
|---|---|---|---|
| | Tip cu strângere | Tip cu strângere (tip Ridgid) | Tip piuliţă-fluture (tip Imperial) |
| A | 0-0,5 mm | 1,0-1,5 mm | 1,5-2,0 mm |

Verificaţi

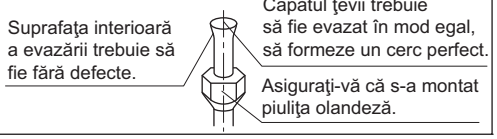


### ⚠ AVERTIZARE

- Nu utilizaţi uleiuri minerale la piesele evazate.
- Nu lăsaţi uleiul mineral să pătrundă în instalaţie deoarece va scurta durata de exploatare a unităţilor.
- Nu utilizaţi tubulatură care a fost deja folosită la alte montaje. Utilizaţi numai piesele livrate împreună cu unitatea.
- Nu instalaţi niciodată un uscător la această unitate R32 pentru a-i garanta durata de exploatare.
- Materialul de uscare se poate dizolva şi deteriora sistemul.
- Evazarea incompletă poate duce la scurgerea agentului frigorific.
- Protejaţi sau închideţi într-o carcasă tubulatura agentului frigorific pentru a evita deteriorarea mecanică.

## 4. Tubulatura agentului frigorific

### ⚠ PRECAUŢIE

- Utilizaţi piuliţa olandeză fixată pe unitatea principală. (Pentru a evita crăparea piuliţei olandeze prin îmbătrânire.)
- Pentru a preveni scurgerea gazului, aplicaţi ulei frigorific numai pe suprafaţa interioară a evazării. (Utilizaţi ulei frigorific pentru R32 sau R410A.)
- Utilizaţi chei dinamometrice la strângerea piuliţelor olandeze pentru a preveni deteriorarea acestora şi scurgerea gazului.
- După terminarea montării tubulaturii (după verificarea pierderilor de gaz), deschideţi ventilele de închidere, altfel se poate defecta compresorul.

Aliniaţi centrul ambelor evazări şi strângeţi manual piuliţele olandeze 3-4 tururi. Apoi strângeţi-le complet cu cheile dinamometrice.

[Aplicaţi ulei]

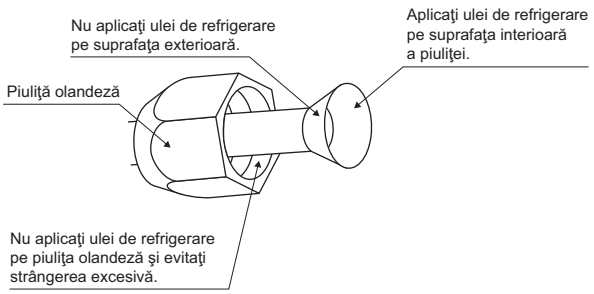


[Strângeţi]

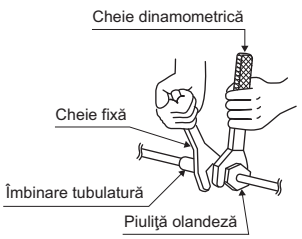


| Cuplu de strângere piuliţă olandeză | |
|---|---|
| Partea gazului | Partea lichidului |
| 5/8 ţol | 1/4 ţol |
| 61,8 - 75,4 N • m<br>(630 - 769 kgf • cm) | 14,2 - 17,2 N • m<br>(144 - 175 kgf • cm) |

| Cuplu de strângere a capacului ventilului | |
|---|---|
| Partea gazului | Partea lichidului |
| 5/8 ţol | 1/4 ţol |
| 60,1 - 74,6 N • m<br>(611 - 763 kgf • cm) | 21,6 - 27,4 N • m<br>(220 - 280 kgf • cm) |

| Cuplu de strângere a capacului ştuţului de deservire |
|---|
| 10,8 - 14,7 N • m (110 - 150 kgf • cm) |

# Instalarea unităţii exterioare

## 5. Purjarea aerului şi verificarea scurgerilor de gaz

- După terminarea montării tubulaturii, trebuie purjat aerul şi verificate scurgerile de gaz.

### ⚠ AVERTIZARE

- Nu amestecaţi în ciclul frigorific alte substanţe în afara agentului frigorific specificat (R32).
- Dacă apar scurgeri de gaz frigorific, aerisiţi imediat încăperea.
- R32, ca mulţi alţi agenţi frigorifici, trebuie recuperat întotdeauna, nu va fi niciodată eliberat direct în atmosferă.
- Utilizaţi o pompă de vid numai pentru R32 sau R410A. Utilizarea aceleiaşi pompe de vid pentru alţi agenţi frigorifici poate duce la deteriorarea pompei de vid sau a unităţii.
- Utilizaţi instrumente pentru R32 sau R410A (cum ar fi aparatul de măsură, furtunul de încărcare sau adaptorul pompei de vid).
- Dacă există scurgeri ale agentului de răcire gazos, ventilaţi imediat zona. Se poate produce gaz toxic dacă agentul frigorific gazos intră în contact cu focul.
- Nu atingeţi niciodată agentul frigorific scurs accidental. Aceasta ar putea duce la leziuni grave din cauza degerăturii.

- Dacă utilizaţi agenţi frigorifici suplimentari, efectuaţi purjarea aerului din conductele agentului frigorific şi din unitatea interioară utilizând o pompă de vid, apoi încărcaţi cu agent frigorific suplimentar.
- Utilizaţi o cheie hexagonală (4 mm) pentru a acţiona tija ventilului de închidere.
- Toate îmbinările ţevii agentului frigorific trebuie strânse cu o cheie dinamometrică la cuplul de strângere specificat.

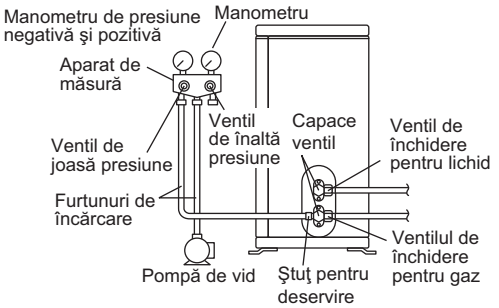


1) Conectaţi partea proeminentă a furtunului de încărcare (care vine de la aparatul de măsură) la ştuţul de deservire a ventilului de închidere a gazului.

2) Deschideţi complet ventilul de joasă presiune a aparatului de măsură (Lo) şi închideţi complet ventilul de înaltă presiune (Hi) a acestuia.
(Ventilul de înaltă presiune nu mai necesită altă operaţiune.)

3) Efectuaţi pomparea vidului şi asiguraţi-vă că aparatul de măsură al presiunii compuse indică valoarea –0,1 MPa (–76 cmHg).*1

4) Închideţi ventilul de joasă presiune al aparatului de măsură (Lo) şi opriţi pompa de vid.
(Menţineţi această stare câteva minute pentru a vă asigura că indicatorul aparatului de măsurare a presiunii compuse nu revine.)*2

5) Scoateţi capacele de la ventilul de închidere a lichidului şi de la ventilul de închidere a gazului.

6) Rotiţi tija ventilului de închidere a lichidului la 90 de grade în sens invers acelor de ceasornic cu o cheie hexagonală pentru a deschide ventilul.
Închideţi-o după 5 secunde şi verificaţi dacă există scurgeri de gaz.
Folosiţi o soluţie de apă cu săpun pentru a verifica scurgerile de gaz la evazarea unităţii interioare şi exterioare şi la tijele ventilelor.
După verificare, ştergeţi soluţia de apă cu săpun.

7) Deconectaţi furtunul de încărcare de la ştuţul de deservire a ventilului de închidere a gazului, apoi deschideţi complet ventilele de închidere a gazului şi lichidului.
(Nu încercaţi să rotiţi tija ventilului după ce se opreşte.)

8) Strângeţi capacele ventilelor şi ale ştuţurilor de deservire pentru ventilele de lichid şi de gaz cu o cheie dinamometrică la cuplurile specificate.

*1. Lungimea ţevii faţă de durata de funcţionare a pompei de vid.

| Lungimea ţevii | Până la 15 m | Mai mult de 15 m |
|---|---|---|
| Durată de funcţionare | Nu mai puţin de 10 min. | Nu mai puţin de 15 min. |

*2. Dacă indicatorul aparatului de măsurare a presiunii compuse revine, este posibil ca agentul frigorific să conţină apă sau să existe o îmbinare slăbită. Verificaţi toate îmbinările ţevilor şi strângeţi din nou piuliţele cât este necesar, apoi repetaţi paşii de la 2) până la 4).

# Instalarea unităţii exterioare

## 6. Completarea cu agent frigorific

Verificaţi pe placa de identificare tipul de agent frigorific care se va utiliza pentru aparat.
**Umpleţi de la ţeava de gaz sub formă de lichid.**

### Informaţii importante privind agentul frigorific utilizat

Acest produs conţine gaze fluorurate cu efect de seră.
Nu eliberaţi gazul în atmosferă.

Tip agent frigorific: **R32**
Valoarea GWP(1): **675**

(1) GWP = potenţial de încălzire globală

Completaţi cu cerneală permanentă:
- ① încărcarea din fabrică cu agent frigorific a produsului,
- ② cantitatea suplimentară de agent frigorific încărcat la faţa locului şi
- ①+② încărcarea totală cu agent frigorific
- Calcul echivalent în tone de $CO_2$ conform formulei (rotunjire cu 2 zecimale)

pe eticheta de încărcare a agentului frigorific livrat împreună cu produsul.

Eticheta completată trebuie lipită lângă portul de încărcare a produsului (de exemplu, pe partea interioară a capacului ventilului de închidere).

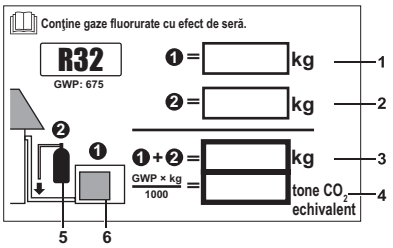


1 încărcarea din fabrică cu agent frigorific a produsului: consultaţi placa de identificare a unităţii
2 cantitatea suplimentară de agent frigorific încărcat la faţa locului
3 încărcarea totală cu agent frigorific
4 **emisiile gazelor cu efect de seră** din încărcarea totală cu agent frigorific exprimate în tone de $CO_2$
5 tub agent frigorific şi distribuitor pentru încărcare
6 unitate exterioară

**NOTĂ**
Implementarea la nivel naţional a reglementării UE privind anumite gaze fluorurate cu efect de seră poate necesita înscrisuri pe unitate în limba oficială naţională respectivă. În consecinţă, împreună cu unitatea se livrează o etichetă suplimentară multilingvă privind gazele fluorurate cu efect de seră. Instrucţiunile de lipire sunt prezentate pe spatele etichetei.

**NOTIFICARE**

În Europa, **emisiile gazelor cu efect de seră** din încărcarea totală cu agent frigorific a sistemului (exprimate în tone de $CO_2$) se utilizează pentru a stabili intervalele de întreţinere. Respectaţi legislaţia în vigoare.

**Formula pentru calcularea emisiilor gazelor cu efect de seră:**
Valoarea GWP a agentului frigorific × Încărcarea totală cu agent frigorific [în kg]/1000

Utilizaţi valoarea GWP menţionată pe eticheta de încărcare a agentului frigorific. Această valoare GWP se bazează pe al 4-a raport de evaluare al IPCC. Valoarea GWP menţionată în manual poate fi veche (adică se bazează pe al 3-a raport de evaluare al IPCC).

## 7. Lucrul cu tubulatura agentului frigorific

### 7-1 Precauţii la manevrarea ţevii

1) Protejaţi capătul deschis a ţevii pentru a nu pătrunde praf sau umezeală.
2) Îndoirea ţevilor se va face cât mai blând posibil. Utilizaţi un dispozitiv de îndoire a ţevilor pentru îndoire.

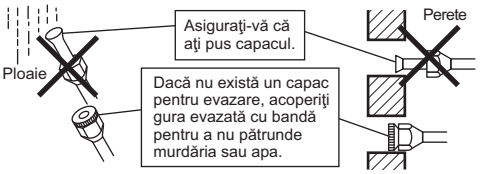


### 7-2 Alegerea materialelor de cupru şi de izolare termică

Atunci când utilizaţi racorduri şi ţevi de cupru din comerţ, reţineţi următoarele:

1) Materialul izolator: Spumă polietilenică
   Raportul transferului de căldură: 0,041 - 0,052 W/mK (0,035 - 0,045 kcal/(mh •°C))
   Temperatura la suprafaţa ţevii gazului frigorific ajunge la maximum 110°C.
   Alegeţi materiale de izolare termică care rezistă la această temperatură.
2) Asiguraţi-vă că izolaţi atât tubulatura de gaz cât şi pe cea de lichid şi că asiguraţi dimensiunile de izolare de mai jos.

| Partea gazului | Partea lichidului | Izolaţie termică ţeavă de gaz | Izolaţie termică ţeavă de lichid |
|---|---|---|---|
| Diam. ext. 15,9 mm | Diam. ext. 6,4 mm | Diam. int. 16-20 mm | Diam. int. 8-10 mm |
| Rază minimă de îndoire | | Grosime min. 13 mm | |
| 50 mm sau mai mult | 30 mm sau mai mult | | |
| Grosime 1 mm | Grosime 0,8 mm | | |

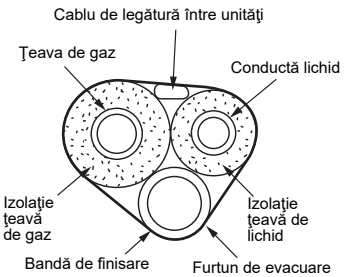


3) Utilizaţi izolaţie termică separată pentru ţevile agentului frigorific gazos şi lichid.

**NOTĂ**
Tubulatura şi alte componente sub presiune vor fi în conformitate cu legislaţia în vigoare şi adecvate pentru agentul frigorific. Pentru agentul frigorific utilizaţi ţeavă de cupru dezoxidat cu acid fosforic fără îmbinări.

# Instalarea unităţii exterioare

### 7-3 Schema tubulaturii

Schema tubulaturii pentru RXM71M2V1B, RXP71K3V1B

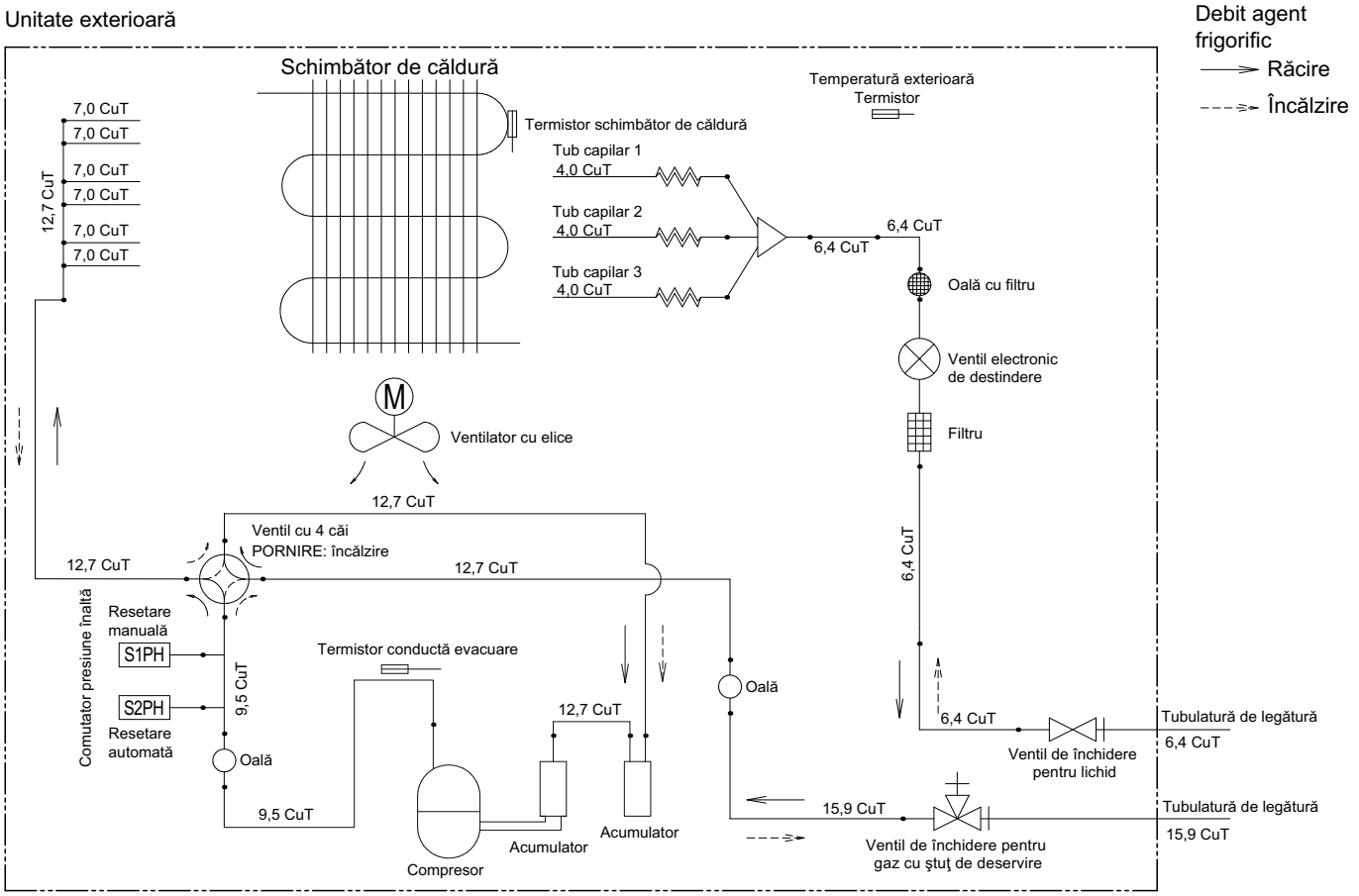


Categoriile PED de echipament - comutatoare de presiune înaltă: categoria IV; Compresor: categoria II; Alt echipament conf. art. 4§3.

**NOTĂ:**
Atunci când se activează comutatorul de presiune înaltă, acesta trebuie resetat manual de către o persoană calificată.

# Operaţiunea de pompare pentru evacuarea completă a agentului frigorific

**Pentru a proteja mediul înconjurător, asiguraţi-vă că efectuaţi operaţia de pompare pentru evacuare completă atunci când reamplasaţi unitatea sau o casaţi.**

1) Scoateţi capacul ventilului de închidere a lichidului şi a gazului.
2) Efectuaţi operaţiunea de răcire forţată.
3) După 3 - 4 minute, închideţi ventilul de închidere pentru lichid cu o cheie hexagonală.
4) După 5 - 6 minute, închideţi ventilul de închidere a gazului şi opriţi operaţiunea de răcire forţată.

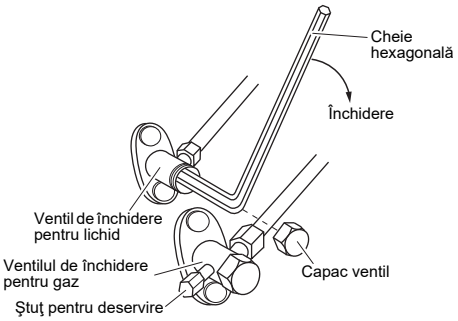


### Funcţionarea cu răcire forţată

■ **Utilizarea întrerupătorului PORNIRE/OPRIRE al unităţii interioare**

Apăsaţi pe întrerupătorul de PORNIRE/OPRIRE a unităţii interioare cel puţin 5 secunde. (Va începe să funcţioneze.)

- Funcţionarea cu răcire forţată se va opri automat după circa 15 minute.
  Pentru a opri funcţionarea, apăsaţi pe întrerupătorul de PORNIRE/OPRIRE a unităţii interioare.

■ **Utilizarea telecomenzii unităţii interioare**

1) Apăsaţi pe butonul "MODE" şi selectaţi modul de răcire.
2) Apăsaţi pe butonul "PORNIRE/OPRIRE" pentru a porni instalaţia.
3) Apăsaţi simultan pe butoanele "TEMP" şi "MODE".
4) Apăsaţi de două ori pe butonul "MODE". (se va afişa 7 şi unitatea va trece la funcţionarea cu răcire forţată.)

- Funcţionarea cu răcire forţată se va opri automat după circa 30 de minute.
  Pentru a opri funcţionarea, apăsaţi pe butonul "PORNIRE/OPRIRE".

## ⚠ AVERTIZARE

**Unitatea este însoţită de eticheta de mai jos. Citiţi cu atenţie instrucţiunile următoare.**

- Dacă există scurgeri în circuitul frigorific, nu executaţi pomparea pentru evacuarea completă cu compresorul.
- Utilizaţi sistemul de recuperare în cilindru separat.
- Atenţie, la pomparea pentru evacuarea completă există pericol de explozie.
- Pomparea pentru evacuarea completă cu compresorul poate duce la autoaprindere din cauza aerului care pătrunde în timpul pompării.

Simboluri utilizate:

1) Semn de avertizare (ISO 7010 – W001)
2) Avertizare, material exploziv (ISO 7010 – W002)
3) Citiţi manualul operatorului (ISO 7000 – 0790)
4) Manualul operatorului; instrucţiuni de exploatare (ISO 7000 – 1641)
5) Indicator de service; citiţi manualul tehnic (ISO 7000 – 1659)

## ⚠ PRECAUŢIE

- Nu atingeţi placa de conexiuni atunci când apăsaţi pe comutator. Are o tensiune ridicată, iar dacă o atingeţi vă puteţi electrocuta.
- După închiderea ventilului de închiderea a lichidului, închideţi ventilul de închidere a gazului în interval de 3 minute, apoi opriţi funcţionarea forţată.

# Setare pentru amenajări (răcire la temperatură exterioară scăzută)

**Această funcţie este concepută pentru amenajări de genul încăperilor pentru echipamente sau computere. Nu se va utiliza niciodată într-o locuinţă sau într-un birou în care spaţiul este ocupat de persoane.**

■ Întreruperea punţii 6 (J6) de pe placa de circuite va extinde intervalul de funcţionare până la –15°C. Cu toate acestea, se va opri dacă temperatura exterioară scade sub –20°C şi va reporni după ce temperatura creşte din nou.

1) Scoateţi panoul superior al unităţii exterioare.
2) Scoateţi panoul frontal superior.
3) Scoateţi capacul de etanşare.
4) Întrerupeţi puntea (J6) de pe placa de circuite imprimate din interior.

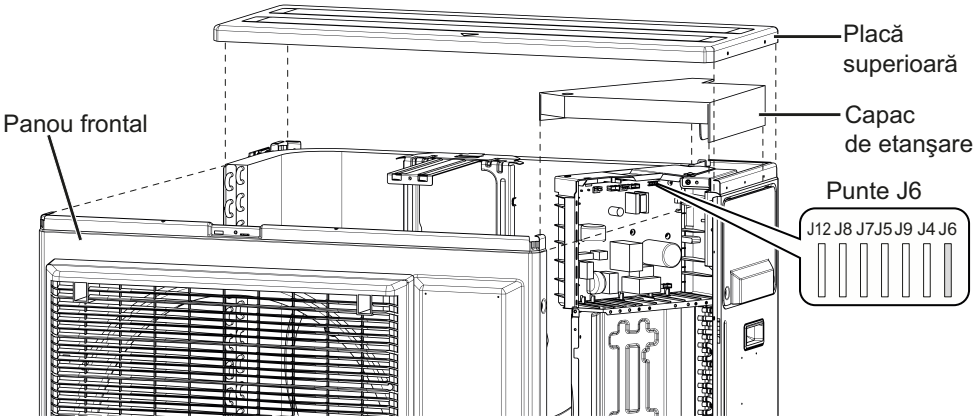


## ⚠ PRECAUŢIE

- Dacă unitatea exterioară este montată acolo unde schimbătorul de căldură al unităţii este în bătaia vântului, montaţi un perete împotriva vântului.
- Zgomotele intermitente pot fi produse de unitatea interioară din cauza pornirii şi opriri ventilatorului exterior atunci când se utilizează setările pentru amenajări.
- Nu amplasaţi umidificatoarele sau alte elemente care pot creşte umiditatea în încăperi acolo unde se utilizează setările de amenajări.
  Un umidificator poate produce picături de condens de la fantele de evacuare ale unităţii interioare.
- Întrerupând puntea 6 (J6) se setează robinetul ventilatorului interior la cea mai ridicată poziţie. Informaţi utilizatorul despre acest lucru.

# Cablaj

## ⚠ AVERTIZARE

- Nu utilizaţi cabluri îmbinate, uzate, prelungitoare sau conexiuni imperfecte deoarece pot duce la supraîncălzire, electrocutare sau incendii.
- Nu utilizaţi în interiorul produsului componente electrice achiziţionate pe plan local. (Nu branşaţi alimentarea pentru pompa de evacuare etc. de la placa de borne.) Acest lucru poate duce la electrocutare sau incendii.
- Asiguraţi-vă că aţi instalat un detector pentru scurgere la pământ. (Unul care suportă oscilaţii mai mari.)
  (Această unitate utilizează un invertor, ceea ce înseamnă că trebuie utilizat un detector pentru scurgere la pământ capabil să facă faţă oscilaţiilor pentru a preveni defectarea detectorului pentru scurgere la pământ.)
- Utilizaţi un întrerupător de deconectare a tuturor polarităţilor cu cel puţin 3 mm distanţă între punctele de contact.
- Nu conectaţi cablul de alimentare la unitatea interioară. Acest lucru poate duce la electrocutare sau incendii.
- Acesta este un produs din clasa A. Într-un mediu casnic, acest produs poate provoca interferenţe radio, caz în care poate fi necesar ca utilizatorul să ia măsurile adecvate.

- Echipament conform cu EN/IEC 61000-3-12[1]
- Nu cuplaţi întrerupătorul de siguranţă înainte de finalizarea lucrării.

1) Îndepărtaţi izolaţia de pe conductor (20 mm).
2) Conectaţi firul care face legătura între unităţile interioară şi exterioară **astfel încât să se potrivească numerele bornelor**. Strângeţi bine şuruburile bornelor. Vă recomandăm o şurubelniţă cu vârf lat pentru strângerea şuruburilor.

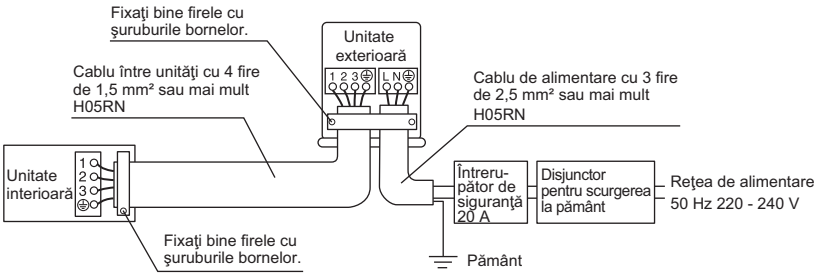


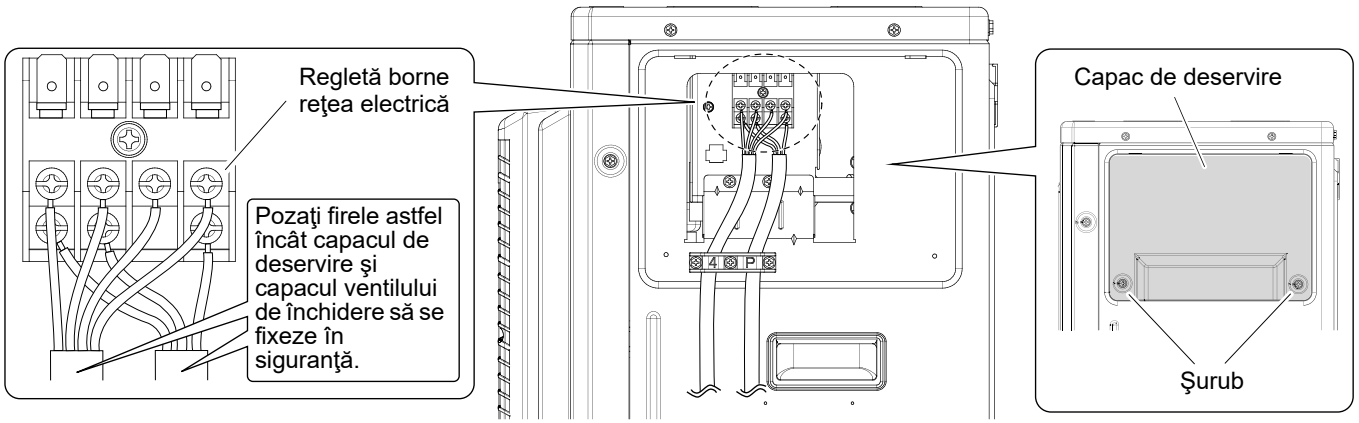


Ţineţi cont de notele menţionate mai jos când efectuaţi cablarea la regleta de conexiuni a sursei de alimentare.
Precauţii pentru cablajul reţelei de alimentare.

## ⚠ PRECAUŢIE

- La conectarea cablurilor la regleta de conexiuni utilizând un cablu cu un singur conductor, asiguraţi-vă că l-aţi buclat.
  Problemele de montare pot provoca încălzirea sau incendii.

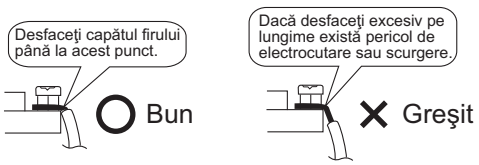


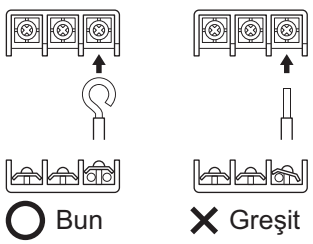


Dezizolarea conductorilor la regleta de conexiuni

- Dacă trebuie utilizat un conductor torsadat, utilizaţi un papuc rotund pentru conectarea la regleta de alimentare. Montaţi papucii rotunzi pe conductori până la partea acoperită şi strângeţi.

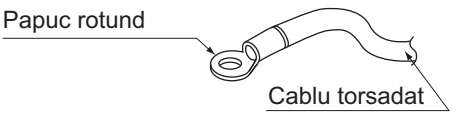


3) Trageţi conductorul şi asiguraţi-vă că nu se desprinde. Apoi fixaţi conductorul în poziţie cu un opritor.

[1] Standard tehnic european/internaţional ce stabileşte limitele pentru curenţii armonici produşi de echipamentele conectate la sistemele publice de tensiune joasă cu curent de intrare >16 A şi ≤75 A pe fază.

# Cablaj

## Schema cablajului

### Legenda schemei de cablaj unificate

Pentru piesele în cauză şi numerotare, consultaţi eticheta adezivă a schemei de cablaj de pe unitate. Numerotarea pieselor s-a făcut cu litere arabe în ordine crescătoare pentru fiecare piesă şi apare în prezentarea de ansamblu de mai jos cu simbolul "*" în codul piesei.

| | | | |
|---|---|---|---|
| | : DISJUNCTOR | | : ÎMPĂMÂNTARE DE PROTECŢIE |
| | : CONEXIUNE | | : ÎMPĂMÂNTARE DE PROTECŢIE (ŞURUB) |
| , | : CONECTOR | A | : REDRESOR |
| | : PĂMÂNT | | : CONECTOR RELEU |
| | : CABLAJ DE LEGĂTURĂ | | : CONECTOR SCURTCIRCUIT |
| | : SIGURANŢĂ | | : BORNĂ |
| INDOOR | : UNITATE INTERIOARĂ | | : REGLETĂ DE CONEXIUNI |
| OUTDOOR | : UNITATE EXTERIOARĂ | | : CLEMĂ DE CABLU |

| | | | |
|---|---|---|---|
| BLK : NEGRU | GRN : VERDE | PNK : ROZ | WHT : ALB |
| BLU : ALBASTRU | GRY : GRI | PRP, PPL : VIOLET | YLW : GALBEN |
| BRN : MARO | ORG : PORTOCALIU | RED : ROŞU | |

| | | | |
|---|---|---|---|
| A*P | : PLACĂ DE CIRCUITE IMPRIMATE | PS | : COMUTATOR REŢEA DE ALIMENTARE |
| BS* | : BUTON PORNIRE/OPRIRE, ÎNTRERUPĂTOR FUNCŢIONARE | PTC* | : PLACĂ DE CIRCUITE IMPRIMATE TERMISTOR |
| BZ, H*O | : SONERIE | Q* | : TRANZISTOR BIPOLAR INTRARE IZOLAT (IGBT) |
| C* | : CONDENSATOR | Q*DI | : DISJUNCTOR PENTRU SCURGEREA LA PĂMÂNT |
| AC*, CN*, E*, HA*, HE, HL*, HN*, HR*, MR*_A, MR*_B, S*, U, V, W, X*A | : CONEXIUNE, CONECTOR | Q*L | : DISPOZITIV DE PROTECŢIE LA SUPRASARCINĂ |
| D*, V*D | : DIODĂ | Q*M | : ÎNTRERUPĂTOR TERMIC |
| DB* | : PUNTE DE DIODE | R* | : REZISTENŢĂ |
| DS* | : COMUTATOR BASCULANT | R*T | : TERMISTOR |
| E*H | : ÎNCĂLZITOR | RC | : RECEPTOR |
| F*U, FU* (PENTRU CARACTERISTICI, CONSULTAŢI PLACA DE CIRCUITE IMPRIMATE DIN UNITATE) | : SIGURANŢĂ | S*C | : LIMITATOR |
| FG* | : CONECTOR (MASĂ CADRU) | S*L | : ÎNTRERUPĂTOR FLOTANT |
| H* | : CABLAJ | S*NPH | : SENZOR DE PRESIUNE (ÎNALTĂ) |
| H*P, LED*, V*L | : LAMPĂ PILOT, LED | S*NPL | : SENZOR DE PRESIUNE (SCĂZUTĂ) |
| HAP | : LED (VERDE MONITORIZARE FUNCŢIONARE) | S*PH, HPS* | : COMUTATOR DE PRESIUNE (ÎNALTĂ) |
| ÎNALTĂ TENSIUNE | : ÎNALTĂ TENSIUNE | S*PL | : COMUTATOR DE PRESIUNE (SCĂZUTĂ) |
| IES | : SENZOR OCHI INTELIGENT | S*T | : TERMOSTAT |
| IPM* | : MODUL DE ALIMENTARE INTELIGENT | S*W, SW* | : ÎNTRERUPĂTOR FUNCŢIONARE |
| K*R, KCR, KFR, KHuR | : RELEU MAGNETIC | SA* | : DESCĂRCĂTOR DE SUPRATENSIUNE |
| L | : SUB TENSIUNE | SR*, WLU | : RECEPTOR SEMNAL |
| L* | : BOBINĂ | SS* | : COMUTATOR SELECTOR |
| L*R | : BOBINĂ DE REACTANŢĂ | SHEET METAL | : PLACĂ FIXĂ REGLETĂ DE CONEXIUNI |
| M* | : MOTOR PAS CU PAS | T*R | : TRANSFORMATOR |
| M*C | : MOTOR COMPRESOR | TC, TRC | : EMIŢĂTOR |
| M*F | : MOTOR VENTILATOR | V*, R*V | : VARISTOR |
| M*P | : MOTOR POMPĂ DE EVACUARE | V*R | : PUNTE DE DIODE |
| M*S | : MOTOR PENTRU OSCILAŢIE | WRC | : TELECOMANDĂ FĂRĂ FIR |
| MR*, MRCW*, MRM*, MRN* | : RELEU MAGNETIC | X* | : BORNĂ |
| N | : NUL | X*M | : REGLETĂ DE BORNE (SET) |
| n = * | NUMĂRUL TRECERILOR PRIN MIEZUL DE FERITĂ | Y*E | : BOBINĂ VENTIL ELECTRONIC DE DESTINDERE |
| PAM | : MODULAŢIE AMPLITUDINE-PULS | Y*R, Y*S | : BOBINĂ VENTIL ELECTROMAGNETIC DE INVERSARE |
| PCB* | : PLACĂ DE CIRCUITE IMPRIMATE | Z*C | : MIEZ DE FERITĂ |
| PM* | : MODUL DE ALIMENTARE | ZF, Z*F | : FILTRU DE ATENUARE |

# Proba de funcţionare şi verificarea

## 1. Proba de funcţionare şi verificarea

1-1 Măsuraţi tensiunea de alimentare şi asiguraţi-vă că se încadrează în intervalul specificat.

1-2 Proba de funcţionare se va efectua atât în modul de răcire, cât şi în cel de încălzire.

■ Pentru pompa de căldură

- În modul de răcire, selectaţi cea mai joasă temperatură programabilă; în modul de încălzire, selectaţi cea mai ridicată temperatură programabilă.
  1) Proba de funcţionare se poate dezactiva în ambele moduri, în funcţie de temperatura încăperii.
  2) După terminarea probei de funcţionare, setaţi temperatura la un nivel normal (26°C - 28°C în modul de răcire, 20°C - 24°C în modul de încălzire).
  3) Pentru protecţie, instalaţia dezactivează repornirea funcţionării timp de 3 minute după oprire.

1-3 Efectuaţi proba de funcţionare în conformitate cu manualul de exploatare, pentru a vă asigura că toate funcţiile şi piesele, cum ar fi fantele de ventilaţie, funcţionează normal.

- Instalaţia de aer condiţionat are nevoie de puţină energie în modul de veghe. Dacă instalaţia nu se va utiliza pentru o perioadă de timp după montare, opriţi disjunctorul pentru a elimina consumul de energie inutil.
- Dacă disjunctorul se declanşează şi întrerupe alimentarea instalaţiei de aer condiţionat, instalaţia va reveni la modul de funcţionare iniţial atunci când disjunctorul este deschis din nou.

1-4 Atunci când funcţionarea de probă se efectuează direct în modul de ÎNCĂLZIRE după cuplarea disjunctorului, în unele cazuri nu va ieşi aer timp de circa 15 minute pentru a proteja instalaţia de aer condiţionat.

## 2. Elemente de verificat

| Elemente de verificat | Simptom | Verificaţi |
|---|---|---|
| Unităţile interioară şi exterioară sunt instalate corespunzător, pe baze solide. | Cădere, vibraţii, zgomot | |
| Nu există scurgeri de gaz frigorific. | Funcţie de răcire/încălzire incompletă | |
| Ţevile de gaz şi lichid frigorific şi prelungirea furtunului de evacuare sunt izolate termic. | Scurgeri de apă | |
| Circuitul de scurgere este montat corespunzător. | Scurgeri de apă | |
| Instalaţia este împământată corespunzător. | Scurgeri de curent | |
| S-au utilizat conductorii specificaţi pentru a conecta unităţile între ele. | Nu funcţionează sau deteriorare prin topire | |
| Priza de admisie sau evacuare a aerului la unitatea interioară sau exterioară nu este obturată.<br>Ventilele de închidere sunt deschise. | Funcţie de răcire/încălzire incompletă | |
| Unitatea interioară primeşte corect comenzile de la telecomandă. | Nu funcţionează | |

**DAIKIN INDUSTRIES CZECH REPUBLIC s.r.o.**
U Nové Hospody 1/1155, 301 00 Plzeň Skvrňany, Czech Republic

**DAIKIN EUROPE N.V.**
Zandvoordestraat 300, B-8400 Oostende, Belgium

Copyright 2016 Daikin

3P386698-3K 2016.12